SISTEMI DI PROTEZIONE DEL VISO
ISTRUZIONI DI UTILIZZO

IT

NOTA INFORMATIVA
Prima di utilizzare la visiera leggere attentamente le istruzioni, il non attenersi a quanto esposto potrebbe ridurre la sicurezza offerta dalla visiera. In caso di incidente con relative lesioni o addirittura decesso dovuti ad un improprio utilizzo della visiera, il fabbricante e/o il distributore declinano ogni responsabilità. Questa visiera deve essere utilizzata solo ed esclusivamente per l'attività per cui è stata certificata. La presente visiera è stata certificata UE per l'uso generale con elmetti di sicurezza per lavori in quota, arboreo e industria, in conformità allo standard EN 166:2001.
La visiera soddisfa i requisiti richiesti dalla normativa ANSI Z87.1:2020. La visiera non può essere utilizzata singolarmente se non in combinazione con i modelli di casco HP, PLASMA WORK, SUPERPLASMA PL, SUPERPLASMA HD (e relative varianti). Questo prodotto non deve essere utilizzato in situazioni differenti a quelle per le quali è stato concepito (es. rischio elettrico).
La visiera oggetto del presente manuale è un Dispositivo di Protezione Individuale di II categoria e come tale è stata sottoposta a procedura di esame UE del tipo con applicazione dei requisiti previsti dagli Allegati V e VI del Regolamento UE 2016/425.
La procedura di certificazione UE è stata effettuata dall'organismo notificato ITALCERT SRL, Viale Sarca, 336, 20126 - MILANO, Italy, Notified Body number: 0426.
RISCHIO DA CUI IL DPI È DESTINATO A PROTEGGERE
Per i rischi da cui il dispositivo è destinato a proteggere, fare riferimento alla marcatura apposta.
Attenzione: i dispositivi di protezione contro le particelle ad alta velocità indossati sopra occhiali oftalmici di riferimento, possono trasmettere impatti potenzialmente pericolosi per l'utilizzatore.
Attenzione: Se i simboli F, B e A non sono comuni sia alla visiera sia alla montatura, si deve assegnare il livello inferiore al protettore dell'occhio completo.
Attenzione: se è richiesta protezione contro le particelle ad alta velocità a temperature estreme, il protettore dell'occhio prescelto dovrebbe essere marcato con la lettera T immediatamente dopo la lettera di impatto, cioè FT, BT o AT. Se la lettera di impatto non è seguita dalla lettera T, il protettore dell'occhio deve essere utilizzato solo contro particelle ad alta velocità a temperatura ambiente.
ISTRUZIONI DI UTILIZZO
A titolo preventivo è imperativo utilizzare la visiera durante tutto lo svolgimento dell'attività lavorativa o sportiva. Per un'adeguata protezione, è importante che la visiera sia ben montata sul casco in modo da offrire la massima sicurezza. La visiera deve essere regolata per adattarsi all'utilizzatore, deve essere posizionata in modo tale da ridurre al minimo gli spazi per l'intrusione di eventuali agenti esterni che potrebbero danneggiare gli occhi.
I protettori coperti dalla presente sono costituiti da materiali ipoallergenici. Tuttavia alcuni utenti particolarmente sensibili potrebbero presentare delle reazioni allergiche. In questo caso si consiglia di interromperne l'uso ed, eventualmente, di consultare il medico.
APPLICAZIONE DELLA VISIERA AL CASCO:
1 - Rimuovere i due tappi in plastica da entrambi i lati del casco.
2 - Applicare i due supporti (A) destro e sinistro, far corrispondere i perni sul supporto ai fori nel casco quindi pressione fino all'inserimento completo.
3 - 3a Applicare la visiera, centrando i fori all'estremità della stessa sui perni cilindrici dei supporti, premere fino al contatto delle parti.
4 - 4a Posizionare le rondelle (B) sopra alla visiera centrando i fori delle stesse sui perni cilindrici dei supporti, premerle nelle sedi.
5 - Inserire le viti (C) e avvitare fino a fine corsa.
6 - Per rimuovere la visiera procedere con la sequenza precedente al contrario.
PULIZIA
Rimuovere la visiera dal casco e pulirla utilizzando esclusivamente acqua e sapone neutro. Lasciare asciugare in maniera naturale a temperatura ambiente. Evitare assolutamente l'uso di detergenti chimici, solventi, benzina o polveri abrasive in quanto materiali aggressivi che potrebbero causare riduzione della resistenza strutturale della visiera. Non strofinare mai la lente quando è asciutta.
CONSERVAZIONE
Conservare in luogo asciutto, temperato e al riparo dai raggi UV. Quando non utilizzata e durante il trasporto, è preferibile conservare la visiera protetta dalla luce solare diretta e lontano da fonti di calore. Si consiglia di riporre la visiera nella confezione originale. Se non conformi con le specifiche dettate dal costruttore non applicare adesivi, solventi, etichette autoadesive e vernici. Qualsiasi intervento o modifica non prevista, può pregiudicare la funzione protettiva della visiera.
TRASPORTO
Non sono previsti particolari accorgimenti per il trasporto del dispositivo.
DURATA
Gli articoli e i particolari KASK in plastica possono avere una durata massima di 10 anni a partire dall'anno di fabbricazione indicato sul prodotto.
La durata della visiera dipende tuttavia da diversi fattori degenerativi, inclusi gli sbalzi di temperatura, la quantità di esposizione alla luce diretta del sole e l'uso più o meno intenso. Controllare regolarmente la visiera per accertare la presenza di eventuali danni. Deformazione della vista, rigature, graffi sono elementi rivelatori dello stato di deterioramento della visiera e se ne consiglia la sostituzione.
Eliminare e sostituire il prodotto nei seguenti casi:
• Prodotto con data di produzione più vecchia di 10 anni
• Prodotto sottoposto a forte impatto, caduta o deformazione meccanica.
• Prodotto che non soddisfa i requisiti di controllo.
• Prodotto di dubbia provenienza o storia di utilizzo
GARANZIA
KASK garantisce per 3 anni per ogni difetto dei materiali o di fabbricazione. Sono esclusi dalla garanzia difettosità riconducibili a normale usura del prodotto, modifiche, cattiva conservazione, manutenzione impropria o utilizzi differenti da quelli per cui il dispositivo è stato certificato.
RICAMBI ED ACCESSORI
WAC00005 - ADATTATORI
EN 166:2001 – MARCATURA
(1) Nome dell'articolo; (2) Anno e mese di fabbricazione (3) Marcatura di conformità ai requisiti di salute e sicurezza previsti dal Regolamento UE 2016/425; (4) Marcatura di conformità ai requisiti di salute e sicurezza previsti dal Regolamento 2016/425 (as amended to apply in GB; 5) La marcatura con numero "2" + lettera "C" è per filtri UV con un buon riconoscimento del colore – numero di scala di rif. filtri "EN 170 - Filtri ultravioletti" (Clear ocular => 74,4%<VLT<100%) e il numero "5" è per i filtri solari – numero di scala del rif. filtri "EN 172 - Filtri solari per uso industriale" (Smoke ocular => 80%<VLT<58,1% e oculare Silver Mirror => 29,1%<VLT<17,8%); (6) Identificativo del fabbricante; (7) Classe ottica; (8) Resistenza meccanica impatti a alta velocità e media energia (120 m/s), a temperature estreme -5°C/+55°C; (9) Protezione da goccioline e spruzzi di liquidi; (10) Protezione da metalli fusi e solidi caldi; (11) Resistenza da danneggiamento da particelle fini; (12) Resistenza all'appannamento;); (13) Norma tecnica di riferimento.
ANSI Z87.1 – MARCATURA
(14) Norma tecnica di riferimento; (15) Protezione da impatti; (16) Protezione da radiazioni UV; (17) Protezione dall'appannamento; (18) Protezione da gocce e spruzzi.
DICHIARAZIONE DI CONFORMITÀ: Per avere copia della Dichiarazione di Conformità UE di questo dispositivo visita il sito web www.kask.com.

FACE PROTECTOR
INSTRUCTIONS FOR USE

EN

GENERAL INFORMATION
Read the instructions carefully before using the face protector; the failure to observe the above could reduce the safety offered by the face protector. In the event of an accident with injuries or even death due to improper use of the face protector, the manufacturer and/or distributor are not liable. This face protector must be used only and exclusively for the activities for which it was certified. This face protector has been CE certified for general use with safety helmets for work at heights, woodland and industrial work in accordance with EN 166:2001.
The face protector meets the requirements of ANSI Z87.1:2020.
ATTENTION: this item provides the indicated performances in the position of use only; when not in position of use always wear safety specatcles. The face protector cannot be used individually unless in combination with HP, PLASMA WORK, SUPERPLASMA PL, SUPERPLASMA HD (and related variants) helmet models. This product is not intended for use in situations other than those for which it was designed (e.g. electrical hazards).
The face protector covered by this manual is a type II category Personal Protective Equipment and as such has undergone an EU-type examination procedure with application of the requirements set out in Annexes V and VI of EU Regulation 2016/425.
The EU certification procedure was carried out by the notified body ITALCERT SRL, Viale Sarca, 336, 20126 - MILANO, Italy, Notified Body number: 0426.
RISK AGAINST WHICH THE PPE IS INTENDED TO PROTECT
For the risks the device is intended to protect against, please refer to the appropriate marking.
Warning: protection devices against high-speed particles worn over reference ophthalmic spectacles, can transmit potentially dangerous impact for the user.
Warning: If the symbols F, B and A are not common to both the face protector and the structure, the lower level must be assigned to the complete face protector.
Warning: if protection against high-speed particles at extreme temperatures is required, the selected face protector should be marked with the letter T immediately after the impact letter, i.e. FT, BT or AT. If the impact letter is not followed by the letter T, the face protector should only be used against high-speed particles at room temperature.
INSTRUCTIONS FOR USE
As a preventive measure, it is imperative to use the face protector throughout the course of the work or sports activities. For adequate protection, the face protector must be securely mounted on the helmet in order to offer maximum safety. The face protector must be adjusted to fit the wearer; it should be positioned in such a way as to minimize the intrusion of any external agents that could damage the eyes.
The protective material covered by this manual consist of hypoallergenic materials. However, some particularly sensitive users could have allergic reactions. In this case, it is recommended to discontinue use and, where appropriate, consult your doctor.
APPLICATION OF THE VISOR TO THE HELMET
1 - Remove the two plastic plugs from both sides of the helmet.
2 - Apply the two supports (A) right and left, match the pins on the support to the holes in the helmet then press until fully inserted.
3 - 3a - Apply the visor, centring the holes at the end of the visor on the cylindrical pins of the supports, and press until the parts make contact.
4 - 4a - Position the washers (B) on top of the visor, centring their holes on the cylindrical pins of the supports, and press them into their seats.
5 - Insert the screws (C) and screw them in as far as they will go.
6 - To remove the visor, proceed with the previous sequence in the opposite order.
CLEANING
Remove the face protector from the helmet and clean it using only water and neutral soap. Leave to dry naturally at room temperature. Absolutely avoid the use of chemical detergents, solvents, petrol or abrasive powders as they are aggressive materials that could cause a reduction in the structural strength of the face protector. Never rub the lens when it is dry.
STORAGE
Store in a dry and warm place away from UV rays. When not in use and during transport, it is best to keep the face protector protected from direct sunlight and away from heat sources. We recommend storing the face protector in the original package. Do not apply adhesives, solvents, stickers and paint if not in compliance with the manufacturer's specifications. Any unplanned repair or modification may adversely affect the protective function of the face protector.
TRANSPORT
There are no special precautions for transporting the device.
LIFESPAN
The KASK articles and accessories made of plastic may have a maximum duration of 10 years starting from the year of manufacture stated on the product.
The lifespan of the face protector depends on several degenerative factors, including changes in temperature, the amount of exposure to direct sunlight and the more or less intense use. Regularly check the face protector for the presence of any damage. Vision alteration, scrapes, and scratches are detectors of deterioration of the face protector, and we recommend replacing it.
Dispose of and replace the product in the following cases:
• Product with a production date older than 10 years
• Product subject to a strong impact, fall or mechanical deformation.
• Product that does not meet the control requirements.
• Product of questionable origin and history of use.
WARRANTY
KASK guarantees against any material or manufacturing defect for 3 years. The warranty does not cover defects caused by normal wear and tear, modifications, incorrect storage, improper maintenance or uses other than those for which the device has been certified.
SPARE PARTS AND ACCESSORIES
WAC00005 - ADAPTERS
EN 166: 2001 - MARKING
(1) Name of the article; (2) Year and month of manufacture (3) Marking of compliance with the health and safety requirements provided for by EU Regulation 2016/425; (4) Marking of compliance with the health and safety requirements provided for by Regulation 2016/425 (as amended to apply in GB; 5) The marking with number "2" + letter "C" is for UV filters with good color recognition - ref. Scale number filters "EN 170 - Ultraviolet filters" (Clear ocular => 74.4% <VLT <100%) and the number "5" is for solar filters - scale number of the ref. filters "EN 172 - Solar filters for industrial use" (Smoke ocular => 80% <VLT <58,1% and Silver Mirror eyepiece => 29.1% <VLT <17.8%); (6) Manufacturer identification; (7) Optical class; (8) Mechanical resistance to impacts at high speed and medium energy (120 m / s), at extreme temperatures -5 ° C / + 55 ° C; (9) Protection from droplets and splashes of liquids; (10) Protection from molten metals and hot solids; (11) Resistance to damage from fine particles; (12) Resistance to fogging;); (13) Technical standard of reference.
ANSI Z87.1 - MARKING
(14) Technical standard of reference; (15) Impact protection; (16) UV radiation protection; (17) Protection from fogging; (18) Protection from drops and splashes.
ATTENTION: this item provides the indicated performances in the position of use only; when not in position of use always wear safety specatcles.
DECLARATION OF CONFORMITY: To obtain a copy of the EU Declaration of Conformity, visit the website www.kask.com.

GESICHTSSCHUTZSYSTEME
GEBRAUCHSANWEISUNGEN

DE

ALLGEMEINE INFORMATIONEN
Lesen Sie die Anweisungen sorgfältig durch, bevor Sie das Visier verwenden; das Nichtbeachten der Hinweise könnte die vom Visier gewährleistete Sicherheit beeinträchtigen. Bei Unfällen mit Verletzungs- oder Todesfolge, die auf die unsachgerechte Nutzung des Visiers zurückzuführen sind, übernimmt der Hersteller und/oder Verkäufer keine Haftung. Dieses Visier darf nur und ausschließlich zu den Zwecken verwendet werden, für die es zertifiziert ist. Das vorliegende Visier ist EU-zertifiziert für den allgemeinen Einsatz auf Sicherheitshelmen für Höhenarbeiten, Baumarbeiten und Industriearbeiten, gemäß EN 166:2001.
Das Visier erfüllt die Anforderungen der Norm ANSI Z87.1:2020. Das Visier kann nicht einzeln, sondern nur in Kombination mit den Helmmodellen HP, PLASMA WORK, SUPERPLASMA PL, SUPERPLASMA HD (und deren Varianten) verwendet werden. Dieses Produkt darf nicht in Situationen eingesetzt werden, die von denen abweichen, für die es entwickelt worden ist (z. B. elektrische Gefahr).
Das in dieser Anleitung beschriebene Visier ist eine persönliche Schutzausrüstung der Kategorie II und unterliegt als solche dem EU-Zertifizierungsverfahren unter Anwendung der Anforderungen in den Anhängen V und VI der Verordnung (EU) 2016/425.
Das Zertifizierungsverfahren erfolgte durch die benannte Stelle ITALCERT SRL, Viale Sarca, 336, 20126 - MILANO, Italy, Notified Body number: 0426.
RISIKO, VOR DEM DIE PSA SCHÜTZEN SOLL
Die Risiken, gegen die das Visier schützen soll, sind der entsprechenden Kennzeichnung zu entnehmen.
Achtung: Augenschützer gegen Hochgeschwindigkeitspartikel, die über normalen Brillen getragen werden, können Einschlagkräfte übertragen und bedeuten folglich ein Risiko für den Träger.
Achtung: Wenn nicht sowohl das Visier als auch die Rahmen mit den Symbolen F, B und A gekennzeichnet sind, ist den kompletten Augenschützern eine geringere Schutzwirkungsstufe zuzuweisen.
Achtung: Wenn ein Schutz gegen Hochgeschwindigkeitspartikel bei extremen Temperaturen erforderlich ist, sollten die gewählten Augenschützer unmittelbar nach dem Buchstaben für die Aufprallintensität mit dem Buchstaben T gekennzeichnet sein, d. h. FT, BT oder AT. Wenn dem Buchstaben für die Aufprallintensität nicht der Buchstabe T folgt, dürfen die Augenschützer nur bei Raumtemperatur gegen Hochgeschwindigkeitspartikel verwendet werden.
GEBRAUCHSANWEISUNGEN
Als Vorsorge ist es unerlässlich, dass das Visier während des gesamten Arbeitsvorgangs oder der Sportaktivität eingesetzt wird. Für eine angemessene Schutzwirkung ist es wichtig, dass das Visier ordnungsgemäß auf den Schutzhelm montiert ist, um höchste Sicherheit zu gewährleisten. Das Visier muss justiert werden, um es an den Benutzer anzupassen. Es muss so positioniert werden, dass die Zwischenräume, durch die etwaige Fremdkörper von außen eindringen können, welche die Augen schädigen könnten, auf ein Minimum reduziert werden.
Das von dieser Police abgedeckte Schutzmaterial besteht aus hypoallergenen Materialien. Trotzdem könnten einige besonders empfindliche Nutzer allergische Reaktionen erleiden. In diesem Falle ist es empfehlenswert, den Gebrauch zu unterbrechen und gegebenenfalls den Arzt zu konsultieren.
ANBRINGEN DES VISIERS AUF DEM HELM:
1 – Die beiden Plastikstöpsel auf den beiden Seiten des Helms abnehmen.
2 – Die beiden Halterungen (A) rechts und links anbringen, die Stifte an der Halterung mit den Bohrungen im Helm in Übereinstimmung bringen und drücken, bis sie vollständig eingerastet sind.
3 – 3a Das Visier anbringen, dabei die Bohrungen am Ende des Visiers auf den zylindrischen Stiften der Halterungen zentrieren und drücken, bis die Teile sich berühren.
4 – 4a Die Unterlegscheiben (B) auf dem Visier positionieren, deren Bohrungen auf den zylindrischen Stiften der Halterungen zentrieren und die Stifte in die Sitze einrasten.
5 – Die Schrauben (C) einsetzen und bis zum Anschlag einschrauben.
6 – Zum Abnehmen des Visiers in umgekehrter Reihenfolge vorgehen.
REINIGUNG
Das Visier vom Helm abnehmen und nur mit Wasser und neutraler Seife reinigen. Dann von selbst bei Raumtemperatur trocknen lassen. Unbedingt den Einsatz von chemischen Reinigungsmitteln, Lösungsmitteln, Benzin oder Scheuerpulver vermeiden, da aggressive Mittel den strukturellen Widerstand des Visiers beeinträchtigen könnten. Die Gläser nie in trockenem Zustand abreiben.
AUFBEWAHRUNG
Trocken, bei gemäßigten Temperaturen und vor UV-Strahlen geschützt lagern. Wenn das Visier nicht in Gebrauch ist und während des Transports, sollte es vor direkter Sonnenbestrahlung geschützt und nicht in der Nähe von Wärmequellen aufbewahrt werden. Wir empfehlen, das Visier in der Originalverpackung aufzubewahren. Aufkleber, Lösungsmittel, selbstklebende Etiketten und Lackfarben dürfen nur aufgebracht werden, wenn sie den spezifischen Angaben des Herstellers entsprechen. Jeglicher unvorhergesehene Eingriff oder jegliche Änderung kann die Schutzwirkung des Visiers beeinträchtigen.
TRANSPORT
Es sind keine besonderen Vorkehrungen für den Transport des Visiers vorgesehen.
LEBENSDAUER
Die maximale Lebensdauer von Kunststoffartikeln und -teilen der Firma KASK beträgt 10 Jahre ab dem auf dem Produkt angegebenen Herstellungsdatum.
Die Lebensdauer des Visiers hängt von verschiedenen Verschleißfaktoren ab, einschließlich Temperaturveränderungen, direkter Sonneneinstrahlung, sowie vom mehr oder weniger intensiven Gebrauch. Überprüfen Sie das Visier regelmäßig auf etwaige Schäden. Sichtbeeinträchtigungen, Kratzer und Schrammen sind Anzeichen für den Verschleiß des Visiers und wir empfehlen, dieses zu ersetzen.
Das Produkt in den folgenden Fällen beseitigen und ersetzen:
• Das Herstellungsdatum liegt mehr als 10 Jahre zurück.
• Das Produkt hat starke Stöße erlitten, ist heruntergefallen oder wurde mechanisch verformt.
• Das Produkt wird den Kontrollanforderungen nicht gerecht.
• Das Produkt hat eine zweifelhafte Herkunft oder Nutzungsgeschichte.
GEWÄHRLEISTUNG
KASK gewährt auf alle Material- oder Herstellungsfehler eine Garantie von 3 Jahren. Von der Garantie ausgenommen sind Defekte durch normalen Verschleiß, Veränderungen, unsachgemäße Lagerung, unsachgemäße Wartung oder Nutzung, die sich von der unterscheidet, für die die Vorrichtung zertifiziert worden ist.
ERSATZTEILE UND ZUBEHÖR
WAC00005 - ADAPTER
EN 166:2001 – KENNZEICHNUNG
(1) Name des Artikels; (2) Jahr und Monat der Herstellung (3) Kennzeichnung der Einhaltung der Gesundheits- und Sicherheitsanforderungen gemäß EU-Verordnung 2016/425; (4) Kennzeichnung der Einhaltung der Gesundheits- und Sicherheitsanforderungen gemäß Verordnung 2016/425 (in der geänderten Fassung für GB; 5) Die Kennzeichnung mit der Zahl „2" + dem Buchstaben „C" gilt für UV-Filter mit guter Farberkennung – Ref. Skalennummer Filter „EN 170 – UV-Filter" (klares Okular => 74,4 % < VLT < 100 %) und die Zahl „5" steht für Sonnenfilter – Skalennummer der Ref.-Nr. Filter „EN 172 – Sonnenfilter für den industriellen Einsatz" (Smoke-Okular => 80 % <VLT <58,1 % und Silver Mirror-Okular => 29,1 % <VLT <17,8 %); (6) Herstelleridentifikation; (7) Optische Klasse; (8) Mechanische Beständigkeit gegen Stöße bei hoher Geschwindigkeit und mittlerer Energie (120 m / s), bei extremen Temperaturen -5 ° C / + 55 ° C; (9) Schutz vor Tropfen und Spritzern von Flüssigkeiten; (10) Schutz vor geschmolzenen Metallen und heißen Feststoffen; (11) Beständigkeit gegen Beschädigung durch feine Partikel; (12) Beständigkeit gegen Beschlagen;); (13) Technische Referenznorm.
ANSI Z87.1 – KENNZEICHNUNG
(14) Technische Referenznorm; (15) Stoßschutz; (16) UV-Strahlungsschutz; (17) Schutz vor Beschlagen; (18) Schutz vor Tropfen und Spritzern.
KONFORMITÄTSERKLÄRUNG: Um eine Kopie der EU-Konformitätserklärung dieser Ausrüstung zu erhalten, besuchen Sie die Website www.kask.com.

SYSTÈME DE PROTECTION DU VISAGE
CONSIGNES D'UTILISATION

FR

INFORMATIONS GÉNÉRALES
Avant d'utiliser la visière, lisez attentivement les consignes d'utilisation ; tout manquement à cette recommandation pourrait nuire à la sécurité offerte par la visière. Le fabricant et/ou le distributeur déclinent toute responsabilité en cas d'incident entraînant des blessures graves voire mortelles et qui serait dû à une mauvaise utilisation de la visière. Cette visière doit être utilisée uniquement et exclusivement dans le cadre d'activités pour lesquelles elle a été homologuée. La présente visière a été homologuée UE pour l'usage général avec les casques de sécurité pendant les travaux en hauteur, arboricoles et industriels, conformément à la norme EN 166:2001.
La visière répond aux exigences de la norme ANSI Z87.1/2020. La visière ne peut pas être utilisée seule, mais en combinaison avec les modèles de casques HP, PLASMA WORK, SUPERPLASMA PL, SUPERPLASMA HD (et leurs variantes). Ce produit ne doit pas être utilisé dans des situations différentes de celles pour lesquelles il a été conçu (ex. risque électrique).
Le casque présenté dans ce manuel est un équipement de protection individuelle de 2e catégorie et, en tant que tel, il a été soumis à une procédure d'examen UE de type avec l'application des exigences prévues par les Annexes V et VI du Règlement UE 2016/425.
La procédure de certification UE a été effectuée par l'organisme notifié ITALCERT SRL, Viale Sarca, 336, 20126 - MILANO, Italy, Notified Body number: 0426.
RISQUE CONTRE LEQUEL L'EPI EST DESTINÉ À PROTÉGER
Pour les risques contre lesquels l'équipement est destiné à protéger, se référer au marquage indiqué.
Attention : les équipements de protection contre les particules à haute vitesse placés sur les lunettes ophtalmiques de référence peuvent transmettre des impacts potentiellement dangereux pour l'utilisateur.
Attention : si les symboles F, B et A ne sont pas communs à la visière et à la monture, le niveau inférieur doit être attribué à la protection complète de l'œil.
Attention : si une protection est demandée contre les particules à haute vitesse à des températures extrêmes, la protection de l'œil présélectionnée doit être marquée de la lettre T immédiatement après la lettre de l'impact, à savoir FT, BT ou AT. Si la lettre de l'impact n'est pas suivie de la lettre T, la protection de l'œil doit être utilisée uniquement contre les particules à haute vitesse à des températures ambiantes.
CONSIGNES D'UTILISATION
Par mesure de précaution, il est impératif d'utiliser la visière pendant toute la durée de l'activité de travail ou sportive. Pour une protection efficace, il est important que la visière soit bien montée sur le casque de façon à offrir une sécurité maximale. La visière doit être réglée pour s'adapter à l'utilisateur, doit être placée de manière à minimiser l'intrusion d'agents externes qui pourraient blesser les yeux.
La matière protectrice couverte par cette politique est composée des matériaux hypoallergéniques. Cependant, certains utilisateurs particulièrement sensibles pourraient ressentir des réactions allergiques. Dans ce cas, il est recommandé d'arrêter l'utilisation et de consulter un médecin le cas échéant.
MONTAGE DE LA VISIÈRE SUR LE CASQUE :
1 - Retirez les deux bouchons en plastique des deux côtés du casque.
2 - Posez les deux supports (A), droit et gauche, faites coïncider les deux chevilles sur le support avec les orifices dans le casque, puis appuyez dessus jusqu'à insertion complète.
3 - 3a - Posez la visière, en centrant les orifices à son extrémité avec les chevilles cylindriques des supports, puis, appuyez jusqu'à ce que les pièces entrent en contact.
4 - 4a - Positionnez les rondelles (B) au-dessus de la visière, en centrant les orifices de cette dernière avec les chevilles cylindriques des supports, puis appuyez dessus.
5 - Insérez les vis (C) et vissez à fond.
6 - Pour retirer la visière, procédez de la même manière mais dans le sens inverse.
NETTOYAGE
Retirer la visière du casque et la nettoyer en utilisant exclusivement de l'eau et du savon neutre. Laisser sécher naturellement à température ambiante. Absolument éviter l'utilisation de détergents chimiques, de solvants, d'essence ou de poussières abrasives car les matériaux abrasifs pourraient entraîner une réduction de la résistance structurelle de la visière. Ne jamais essuyer le verre quand il est sec.
PRÉSERVATION
Conserver dans un endroit chaud et sec, à l'abri des rayons UV. Lorsque la visière n'est pas utilisée et pendant son transport, il est préférable de la conserver à l'abri des rayons du soleil et de toute source de chaleur. Il est recommandé de ranger la visière dans son emballage d'origine. Ne pas appliquer d'autocollants, de solvants, d'étiquettes ou de peinture non conformes aux spécifications du fabricant. Toute réparation ou modification non prévue peut nuire à la fonction protectrice de la visière.
TRANSPORT
Aucune précaution particulière n'est recommandée pour le transport.
DURÉE DE VIE
Les articles et les accessoires KASK en plastique peuvent avoir une durée maximum de 10 ans à partir de l'année de fabrication indiquée sur le produit.
La durée de vie de la visière dépend de la manifestation de différents facteurs de dégénérescence, notamment les écarts de température, le degré d'exposition directe à la lumière du soleil, l'utilisation plus ou moins intense. Contrôler régulièrement la visière afin de détecter tout dommage éventuel. Une altération de la vision, des éraflures et des rayures sont autant de signes de détérioration de la visière, et que celle-ci doit être remplacée.
Jeter et remplacer le produit dans les cas suivants :
• Produit dont la date de production dépasse les 10 ans
• Produit soumis à des impacts puissants, à une chute ou à une déformation mécanique.
• Produit ne répondant pas aux exigences en matière de contrôle.
• Produit de provenance et dont l'utilisation sont douteuses.
GARANTIE
KASK garantit chaque défaut matériel ou de fabrication pendant 3 ans. La garantie ne couvre pas les défauts dus à une usure normale du produit, des modifications, un stockage inadéquat, un entretien inapproprié ou des usages différents de ceux pour lesquels il a été certifié.
PIÈCES DÉTACHÉES ET ACCESSOIRES :
WAC00005 - ADAPTATEURS
EN 166 : 2001 - MARQUAGE
(1) Nom de l'article ; (2) Année et mois de fabrication (3) Marquage de conformité aux exigences de santé et de sécurité prévues par le règlement UE 2016/425 ; (4) Marquage de conformité aux exigences de santé et de sécurité prévues par le règlement 2016/425 (tel que modifié pour s'appliquer en GB ; 5) Le marquage avec le numéro "2" + la lettre "C" est pour les filtres UV avec une bonne reconnaissance des couleurs - réf Numéro d'échelle filtres "EN 170 - Filtres ultraviolets" (Oculaire clair => 74,4% <VLT <100%) et le chiffre "5" est pour les filtres solaires - numéro d'échelle de la réf. filtres "EN 172 - Filtres solaires à usage industriel" (Smoke oculaire => 80% <VLT <58,1% et Silver Mirror oculaire => 29,1% <VLT <17,8%) ; 6) identification du fabricant ; (7) classe optique ; (8) Résistance mécanique aux impacts à haute vitesse et moyenne énergie (120 m/s), à des températures extrêmes -5°C/55°C ; (9) Protection contre les gouttelettes et les éclaboussures de liquides ; (10) Protection contre les métaux en fusion et les solides chauds ; (11) Résistance aux dommages causés par les particules fines ; (12) Résistance à la buée ;); (13) Norme technique de référence.
ANSI Z87.1 - MARQUAGE
(14) Norme technique de référence ; (15) Protection contre les chocs ; (16) protection contre les rayons UV ; (17) Protection contre la buée ; (18) Protection contre les chutes et les éclaboussures.
DÉCLARATION DE CONFORMITÉ: Pour obtenir une copie de la Déclaration de conformité européenne de cet équipement, rendez-vous sur le site Internet www.kask.com.

SISTEMAS DE PROTECCIÓN FACIAL
INSTRUCCIONES DE USO

ES

INFORMACIÓN GENERAL
Lea atentamente las instrucciones antes de usar la visera. No atenerse a lo expuesto podría reducir la seguridad provista por la visera. En el caso de un accidente con lesiones o incluso fallecimiento debido a un uso inapropiado de la visera, el fabricante y/o distribuidor declinan cualquier responsabilidad. Esta visera debe ser utilizada solo y exclusivamente para las actividades para las cuales ha sido certificada. Esta visera ha sido certificada por la UE para uso general con cascos de seguridad para trabajos en altura, en árboles y en la industria, de acuerdo con la norma EN 166:2001.
La visera satisface los requisitos estipulados en la norma ANSI Z87.1:2020. La visera no puede utilizarse individualmente, salvo en combinación con los modelos de casco HP, PLASMA WORK, SUPERPLASMA PL, SUPERPLASMA HD (y sus variantes). Este producto no debe ser utilizado en situaciones diferentes para las que ha sido diseñado (p. ej. riesgo eléctrico).
La visera objeto del presente manual es un Equipo de Protección Individual de II categoría y, como tal, ha sido sometida a un procedimiento de examen UE del tipo con aplicación de los requisitos previstos en los anexos V y VI del Reglamento UE 2016/425.
El procedimiento de certificación de la UE fue llevado a cabo por el organismo notificado ITALCERT SRL, Viale Sarca, 336, 20126 - MILANO, Italy, Notified Body number: 0426.
RIESGO DEL QUE PROTEGE EL EPI
Para conocer los riesgos de los que protege el dispositivo, véase el marcado correspondiente.
Atención: los dispositivos de protección contra partículas a alta velocidad que se llevan sobre las gafas graduadas pueden ocasionar impactos bastante peligrosos para el usuario.
Atención: si los símbolos F, B y A no coinciden en la visera y en la montura, se deberá asignar el nivel inferior al protector ocular completo.
Atención: si se requiere protección contra partículas de alta velocidad a temperaturas extremas, el protector ocular elegido debe estar marcado con la letra T inmediatamente después de la letra de impacto, es decir, FT, BT o AT. Si la letra de impacto no va seguida por la letra T, el protector ocular solo se utilizará contra partículas de alta velocidad a temperatura ambiente.
INSTRUCCIONES DE USO
A título preventivo, es obligatorio el uso de la visera durante todo el desarrollo de la actividad laboral o deportiva. Para una protección adecuada, es importante que la visera esté bien montada sobre el casco de modo que ofrezca la máxima seguridad. La visera se debe regular para adaptarse a quien la utiliza y debe estar colocada de forma que reduzca al mínimo los espacios donde se podrían introducir eventuales agentes externos que podrían dañar la vista.
El material protector objeto de esta política consta de materiales hipoalergénicos. Sin embargo, algunos usuarios particularmente sensibles pueden tener reacciones alérgicas. En este caso, se recomienda dejar de usarlo y, si procede, consultar a su médico.
APLICACIÓN DE LA VISERA AL CASCO:
1 - Quitar los dos tapones de plástico ubicados a ambos lados del casco.
2 - Aplicar los dos soportes (A) derecho e izquierdo, hacer coincidir los pernos del soporte con los orificios del casco y, a continuación, presionar hasta su completa inserción.
3 - 3a - Colocar la visera centrando los orificios del extremo con los pernos cilíndricos de los soportes y presionar hasta que las piezas entren en contacto.
4 - 4a - Colocar las arandelas (B) sobre la visera centrando los orificios con los pernos cilíndricos de los soportes y presionarlas para que encajen en sus alojamientos.
5 - Introducir los tornillos (C) y atornillar hasta el final del recorrido.
6 - Para quitar la visera, seguir la misma secuencia en sentido inverso.
LIMPIEZA
Retire la visera del casco y límpiela utilizando exclusivamente agua y jabón neutro si es necesario. Déjela secar de manera natural a temperatura ambiente. Evite usar productos químicos de limpieza, solventes, bencina o polvos abrasivos puesto que los materiales agresivos pueden causar la reducción de la resistencia estructural de la visera. No frotar nunca la lente cuando está seca.
CONSERVACIÓN
Conservar en un lugar seco, templado y protegido contra los rayos UV. Cuando no se esté usando y durante el transporte, es preferible conservar la visera protegida de la luz solar directa y lejos de fuentes de calor. Se aconseja almacenar la visera en el embalaje original. No aplique adhesivos, disolventes, pegatinas ni pintura si no es conforme con las especificaciones del fabricante. Cualquier reparación o modificación no prevista puede afectar negativamente a la función protectora de la visera.
TRANSPORTE
No hay precauciones especiales para el transporte del dispositivo.
VIDA ÚTIL
Los artículos y los detalles KASK de plástico pueden durar hasta 10 años a partir del año de fabricación indicado en el producto.
La vida útil de la visera depende de varios factores degenerativos, incluidos los cambios de temperatura, la cantidad de exposición directa a la luz solar y el uso más o menos intenso. Revise regularmente la visera para comprobar la presencia de daños. Deformación de la vista, rasguños y arañazos son elementos de advertencia de deterioro de la visera y recomendamos sustituirla.
Quitar y reemplazar el producto en los casos siguientes:
• Producto cuya fecha de fabricación sea superior a 10 años.
• Producto sometido a fuertes impactos, caídas o deformaciones mecánicas.
• Producto que no satisface los requisitos de control.
• Producto con un historial de uso y una procedencia dudosos.
GARANTÍA
KASK ofrece una garantía de 3 años por defectos materiales o de fábrica. La garantía no cubre los defectos causados por un desgaste normal, modificaciones, almacenamiento incorrecto, mantenimiento inadecuado o usos distintos de aquellos para los que se ha certificado el producto.
REPUESTOS Y ACCESORIOS
WAC00005 - ADAPTADORES
EN 166: 2001 - MARCADO
(1) Nombre del artículo; (2) Año y mes de fabricación (3) Marcado del cumplimiento de los requisitos de salud y seguridad previstos por el Reglamento UE 2016/425; (4) Marcado de cumplimiento de los requisitos de salud y seguridad previstos por el Reglamento 2016/425 (modificado para aplicar en GB; 5) El marcado con el número "2" + letra "C" es para filtros UV con buen reconocimiento de color - Ref. Número de escala filtros "EN 170 - Filtros ultravioleta" (Clear ocular => 74,4% <VLT <100%) y el número "5" es para filtros solares - número de escala de la ref. filtros "EN 172 - Filtros solares para uso industrial" (Ocular de humo => 80% <VLT <58,1% y Ocular Silver Mirror => 29,1% <VLT <17,8%); (6) identificación del fabricante; (7) clase óptica; (8) Resistencia mecánica a impactos a alta velocidad y media energía (120 m/s), a temperaturas extremas -5°C/+55°C; (9) Protección contra gotitas y salpicaduras de líquidos; (10) Protección contra metales fundidos y sólidos calientes; (11) Resistencia al daño por partículas finas; (12) Resistencia al empañamiento;); (13) Norma técnica de referencia.
ANSI Z87.1 - MARCADO
(14) Norma técnica de referencia; (15) Protección contra impactos; (16) protección contra la radiación ultravioleta; (17) Protección contra el empañamiento; (18) Protección contra caídas y salpicaduras.
DECLARACIÓN DE CONFORMIDAD: Para obtener una copia de la declaración de conformidad de la UE de este dispositivo, visite la web www.kask.com.

SISTEMAS DE PROTEÇÃO DO ROSTO
INSTRUÇÕES DE USO

PT

INFORMAÇÕES GERAIS
Antes de utilizar a viseira, leia atentamente as instruções; o não cumprimento das indicações poderá reduzir a segurança proporcionada pela viseira. Em caso de acidentes que resultem em lesões ou até mesmo morte, devido à utilização inadequada da viseira, o fabricante e/ou o distribuidor declinam qualquer responsabilidade. Esta viseira deve ser utilizada única e exclusivamente para a atividade para a qual foi certificada. Esta viseira é certificada pela UE para uso geral com capacetes de segurança para trabalhos em altura, arboricultura e indústria, em conformidade com a norma EN 166:2001.
A viseira cumpre todos os requisitos da norma ANSI Z87.1:2020. A viseira não pode ser utilizada individualmente exceto quando combinada com os modelos de capacete HP, PLASMA WORK, SUPERPLASMA PL, SUPERPLASMA HD (e suas variantes). Este produto não deve ser utilizado em situações diferentes daquelas para as quais foi concebido (p. ex., risco elétrico).
A viseira objeto deste manual é um equipamento de proteção individual de categoria II e como tal foi submetida a um procedimento de exame da UE do tipo com aplicação dos requisitos estipulados nos anexos V e VI do Regulamento da UE 2016/425.
O processo de certificação CE foi realizado pelo organismo notificado ITALCERT SRL, Viale Sarca, 336, 20126 - MILANO, Italy, Notified Body number: 0426.
RISCO CONTRA O QUAL O EPI SE DESTINA A PROTEGER
Para os riscos contra os quais o dispositivo se destina a proteger, consulte a etiqueta afixada.
Atenção: Os dispositivos de proteção contra partículas a alta velocidade colocados por cima dos óculos oftalmológicos de referência, podem transmitir impactos potencialmente perigosos ao usuário.
Atenção: Se os símbolos F, B e A não forem comuns para a viseira e a armação, deve-se atribuir o nível inferior ao protetor do olho na totalidade.
Atenção: se for necessária proteção contra partículas a alta velocidade a temperaturas extremas, o protetor ocular selecionado deverá ser marcado com a letra T imediatamente após a letra de impacto, isto é, FT, BT ou AT. Se a letra de impacto não for seguida pela letra T, o protetor dos olhos só deve ser utilizado contra partículas em alta velocidade em temperatura ambiente.
INSTRUÇÕES DE USO
A título preventivo, é obrigatório utilizar a viseira durante todo o desenvolvimento da atividade laboral ou desportiva. Para uma proteção adequada, é importante que a viseira seja montada corretamente no capacete, de forma a oferecer a máxima segurança. A viseira deve ser ajustada de modo a adaptar-se ao usuário; deve ser posicionada de forma a reduzir ao mínimo os espaços para a entrada de agentes externos que possam lesionar os olhos.
Os protetores aqui cobertos são feitos de materiais hipoalergênicos. No entanto, alguns usuários particularmente sensíveis podem ter reações alérgicas. Neste caso, recomenda-se a interrupção do uso e consultar um médico, se necessário.
MONTAGEM DA VISEIRA NO CAPACETE:
1- Remover as duas tampas de plástico de ambos os lados do capacete.
2- Aplicar os dois suportes (A) à direita e à esquerda, fazer corresponder os pinos de suporte aos orifícios do capacete e depois pressionar até à inserção completa.
3 - 3a- Aplicar a viseira, centrando os orifícios na extremidade da viseira nos pinos cilíndricos dos suportes, pressionar até as peças entrarem em contacto.
4 - 4a- Posicionar as anilhas (B) em cima da viseira, centrando os seus orifícios nos pinos cilíndricos dos suportes, pressioná-los nos seus assentos.
5- Inserir os parafusos (C) e aparafusá-los até ao máximo.
6- De forma a remover a viseira, proceder com a sequência anterior, mas ao contrário.
LIMPEZA
Remova a viseira do capacete e limpe-a utilizando exclusivamente água e sabão neutro. Deixe secar naturalmente em temperatura ambiente. Evite sempre a utilização de detergentes químicos, solventes, gasolina ou pós abrasivos, pois são materiais agressivos que poderão diminuir a resistência estrutural da viseira. Nunca esfregue a lente quando estiver seca.
CONSERVAÇÃO
Conserve em local seco, temperado e protegido dos raios UV. Quando não utilizada e durante o transporte, é melhor guardar a viseira protegida da luz solar direta e longe de fontes de calor. É recomendado recolocar a viseira na embalagem original. Não aplique adesivos, solventes, etiquetas autocolantes e vernizes se não estiverem em conformidade com as especificações do fabricante. Qualquer intervenção ou alteração não prevista pode prejudicar a função protetora da viseira.
TRANSPORTE
Não são previstas medidas particulares para o transporte do equipamento.
VIDA ÚTIL
Os artigos e os acessórios KASK em plástico podem ter uma duração máxima de 10 anos a partir do ano de fabricação indicado no produto.
A vida útil da viseira depende, no entanto, de vários fatores degenerativos, incluindo as variações térmicas, a quantidade de exposição à luz direta do sol e o uso mais ou menos intenso. Verifique regularmente a presença de eventuais danos na viseira. A deformação da visão, arranhões, riscos são elementos reveladores do estado de deterioração da viseira, recomendando-se a sua substituição.
Descarte e substitua o produto nos seguintes casos:
• Produto com uma data de produção superior a 10 anos
• Produto sujeito a fortes impactos, quedas ou deformações mecânicas.
• Produto que não cumpre os requisitos de controle.
• Produto de proveniência e histórico de uso duvidosos
GARANTIA
A KASK oferece garantia de 3 anos para defeitos de material ou de fabricação. A garantia não cobre defeitos causados pelo desgaste normal do produto, alterações, conservação incorreta, manutenção imprópria ou usos diferentes daqueles para os quais o dispositivo foi certificado.
PEÇAS SOBRESSALENTES E ACESSÓRIOS
WAC00005 - ADAPTADORES
EN 166: 2001 - MARCAÇÃO
(1) Nome do artigo; (2) Ano e mês de fabricação (3) Marcação de conformidade com os requisitos de saúde e segurança previstos pelo Regulamento da UE 2016/425; (4) Marcação de conformidade com os requisitos de saúde e segurança previstos no Regulamento 2016/425 (conforme alterado para aplicar em GB; 5) A marcação com o número "2" + letra "C" é para filtros UV com bom reconhecimento de cores - ref. Número da escala filtros "EN 170 - Filtros ultravioleta" (Ocular claro => 74,4% <VLT <100%) e o número "5" é para filtros solares - número da escala da ref. filtros "EN 172 - Filtros solares para uso industrial" (Ocular fumê => 80% <VLT <58,1% e ocular Silver Mirror => 29,1% <VLT <17,8%); 6) Identificação do fabricante; (7) Classe óptica; (8) Resistência mecânica a impactos em alta velocidade e média energia (120 m/s), em temperaturas extremas -5°C/+55°C; (9) Proteção contra gotículas e respingos de líquidos; (10) Proteção contra metais fundidos e sólidos quentes; (11) Resistência a danos de partículas finas; (12) Resistência ao embaçamento;); (13) Norma técnica de referência.
ANSI Z87.1 - MARCAÇÃO
(14) Norma técnica de referência; (15) Proteção contra impactos; (16) proteção contra radiação UV; (17) Proteção contra embaçamento; (18) Proteção contra quedas e respingos.
DECLARAÇÃO DE CONFORMIDADE: Para obtenção de uma cópia da Declaração de Conformidade da UE para este dispositivo, consulte o site www.kask.com.

GELAATSBESCHERMINGSSYSTEMEN
GEBRUIKSINSTRUCTIES

NL

MEDEDELING
Alvorens het vizier te gebruiken, dient u de instructies aandachtig te lezen; als deze niet in acht worden genomen, kan dit afbreuk doen aan de door het vizier geboden bescherming. In geval van ongevallen waarbij sprake is van letsel of zelfs overlijden ten gevolge van onjuist gebruik van het vizier, wijst de fabrikant en/of distributeur elke verantwoordelijkheid van de hand. Dit vizier dient uitsluitend te worden gebruikt voor de toepassingen waarvoor het is gecertificeerd is. Dit vizier is CE-gecertificeerd voor algemeen gebruik met veiligheidshelmen voor werkzaamheden op hoogte, in bomen en in de industrie, in overeenstemming met de EN 166:2001-norm.
Het vizier voldoet aan de vereisten van ANSI Z87.1:2020. Het vizier mag alleen in combinatie met de helmmodellen HP, PLASMA WORK, SUPERPLASMA PL, SUPERPLASMA HD (en varianten daarvan) worden gebruikt. Dit product mag niet worden gebruikt in andere situaties dan die waarvoor het is ontwikkeld (bijvoorbeeld elektrisch risico).
Het in deze handleiding beschreven vizier is een persoonlijk beschermingsmiddel in categorie II en als zodanig onderworpen aan een certificeringsprocedure, met inachtneming van de eisen die worden gesteld in bijlagen V en VI van EU-verordening 2016/425.
De EU-certificeringsprocedure werd uitgevoerd door de aangemelde instantie ITALCERT SRL, Viale Sarca, 336, 20126 - MILANO, Italy, Notified Body number: 0426.
RISICO WAARTEGEN HET PBM BEOOGT TE BESCHERMEN
Zie de aangebrachte markering voor de risico's waartegen het middel beoogt te beschermen.
Let op: voorzieningen ter bescherming tegen deeltjes met hoge snelheid, die over een zichtcorrigerende bril worden gedragen, kunnen impact overbrengen die mogelijk gevaarlijk is voor de gebruiker.
Let op: Indien de symbolen F, B en A op het vizier en op het montuur niet overeenkomen, dient men voor de oogbeschermer als geheel uit te gaan van het laagste niveau.
Let op: indien bescherming vereist is tegen hogesnelheidsdeeltjes bij extreme temperaturen, kan men het best kiezen voor een oogbeschermer die is gemarkeerd met de letter T onmiddellijk na de impactletter, dus FT, BT of AT. Als de impactletter niet wordt gevolgd door de letter T, mag de oogbeschermer uitsluitend worden gebruikt tegen hogesnelheidsdeeltjes bij kamertemperatuur.
GEBRUIKSINSTRUCTIES
Het vizier dient uit voorzorg tijdens de gehele duur van de werkzaamheden of sportactiviteit te worden gedragen. Voor een adequate bescherming en maximale veiligheid is het belangrijk dat het vizier correct op de helm gemonteerd is. Het vizier dient te worden afgesteld op de gebruiker en zodanig bevestigd, dat de ruimte voor het eventueel van buitenaf binnendringen van stoffen die schade aan de ogen zouden kunnen veroorzaken tot een minimum beperkt blijft.
Het beschermingsmateriaal dat onder dit beleid valt, bestaat uit hypoallergene materialen. Niettemin kunnen er allergische reacties optreden bij gebruikers met een bijzondere gevoeligheid. In dat geval wordt aangeraden te stoppen met het gebruik ervan en indien nodig een arts te raadplegen.
BEVESTIGING VAN HET VIZIER AAN DE HELM:
1 - Verwijder de twee kunststof doppen aan weerszijden van de helm.
2 - Bevestig de twee bevestigingspunten (A) links en rechts, breng de pennen op het bevestigingspunt op één lijn met de gaten in de helm en druk aan tot ze volledig vastzitten.
3 - 3a - Bevestig het vizier, centreer daarbij de gaten aan het uiteinde van het vizier op de cilindrische pennen van de bevestigingspunten, druk aan tot de delen op elkaar aansluiten.
4 - 4a - Plaats de sluitringen (B) op het vizier, centreer daarbij de gaten op de cilindrische pennen van de bevestigingspunten en druk ze op hun plaats.
5 - Steek de schroeven (C) erin en draai ze tot de aanslag vast.
6 - Voer de vorige procedure in omgekeerde volgorde uit om het vizier te verwijderen.
REINIGING
Verwijder de klep van de helm en reinig deze uitsluitend met water en neutrale zeep. Laat hem op natuurlijke wijze bij omgevingstemperatuur drogen. Gebruik van chemische reinigingsmiddelen, oplosmiddelen, benzine en poeders met een schurende werking dient absoluut vermeden te worden, aangezien dergelijke materialen inbreuk kunnen maken op de structurele weerstand van de klep. Wrijf nooit over de lens wanneer deze droog is.
BEWAREN
Bewaren op een droge, beschutte plaats die beschermd wordt tegen UV-straling. Berg het vizier bij voorkeur beschermd tegen direct zonlicht en warmtebronnen op wanneer het niet wordt gebruikt en tijdens het vervoer ervan. Het verdient aanbeveling het vizier in de originele verpakking op te bergen. Pas geen stickers, oplosmiddelen, zelfklevende etiketten of verf aan als deze niet voldoen aan de door de fabrikant opgegeven specificaties. Onvoorziene manipulatie of wijziging kan afbreuk doen aan de beschermingsfunctie van de klep.
TRANSPORT
Er gelden geen specifieke vereisten voor het transport van het product.
LEVENSDUUR
De kunststof KASK-onderdelen en -details gaan maximaal 10 jaar mee, vanaf het op het product aangegeven productiejaar.
De levensduur van de klep is niettemin afhankelijk van diverse degeneratieve factoren, waaronder temperatuurschommelingen, de hoeveelheid direct zonlicht waaraan de klep wordt blootgesteld en de intensiteit van gebruik. Controleer de klep regelmatig om u te verzekeren van de aanwezigheid van eventuele schade. Vervorming van zicht, groeven en krassen zijn indicaties van de kwaliteitsverlies van de klep en zijn redenen voor vervanging.
Verwijder en vervang het product in de volgende gevallen:
• Product met een productiedatum van meer dan 10 jaar geleden
• Product dat een harde klap, val of mechanische vervorming heeft ondergaan.
• Product dat niet voldoet aan de controlevereisten.
• Product van twijfelachtige oorsprong of met een twijfelachtige gebruiksgeschiedenis
GARANTIE
KASK geeft 3 jaar garantie op materiaal- en productiefouten. Defecten ontstaan door normale slijtage van het product, aanpassingen, onjuiste opslag, onjuist onderhoud of ander gebruik dan waarvoor het product is gecertificeerd, vallen niet onder de garantie.
RESERVEONDERDELEN EN ACCESSOIRES:
WAC00005 - ADAPTERS
EN 166: 2001 - MARKERING
(1) Naam van het artikel; (2) Jaar en maand van fabricage (3) Markering van overeenstemming met de gezondheids- en veiligheidseisen voorzien door EU-verordening 2016/425; (4) Markering van overeenstemming met de gezondheids- en veiligheidseisen voorzien door Verordening 2016/425 (zoals gewijzigd om van toepassing te zijn in GB; 5) De markering met nummer "2" + letter "C" is voor UV-filters met goede kleurherkenning - referentie schaal nummer filters "EN 170 - Ultravioletfilters" (Helder oculair => 74,4% <VLT <100%) en het cijfer "5" is voor zonnefilters - schaalnummer van de ref. filters "EN 172 - Zonnefilters voor industrieel gebruik" (Rookoculair => 80% <VLT <58,1% en Zilverspiegeloculair => 29,1% <VLT <17,8%); (6) identificatie van de fabrikant; (7) optische klasse; (8) Mechanische weerstand tegen schokken bij hoge snelheid en gemiddelde energie (120 m / s), bij extreme temperaturen -5 ° C / + 55 ° C; (9) Bescherming tegen druppels en spatten van vloeistoffen; (10) Bescherming tegen gesmolten metalen en hete vaste stoffen; (11) Weerstand tegen schade door fijne deeltjes; (12) Weerstand tegen beslaan;); (13) Technische referentienorm.
ANSI Z87.1 - MARKERING
(14) Technische referentienorm; (15) Bescherming tegen stoten; (16) UV-stralingsbescherming; (17) Bescherming tegen beslaan; (18) Bescherming tegen vallen en spatten.
CONFORMITEITSVERKLARING: Voor een kopie van de EU-conformiteitsverklaring voor dit hulpmiddel gaat u naar de website www.kask.com.

KASK

USE AND CARE BOOKLET
FULL FACE

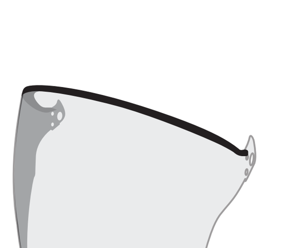

PRODUCT OF ITALY

COD:420122 - ED. 12/2022

KASK S.p.A.
24060 Chiuduno, BG
Via Firenze, 5 - Italy
t. +39 035 4427497
info@kask.com
www.kask.com

CE UKCA EN 166
ANSI Z87.1

SKYDDSSYSTEM FÖR ANSIKTE
INSTRUKTIONER FÖR ANVÄNDNING

SV

ALLMÄN INFORMATION
Läs instruktionerna noga innan visiret används. Om instruktionerna inte följs kan visirets säkerhet minskas. Tillverkaren och/eller leverantören bär inget ansvar för olyckor som resulterar i skador eller dödsfall på grund av felaktig användning. Visiret får endast och uteslutande användas för de aktiviteter som det är certifierat för. Detta visir är CE-certifierat för allmän användning med skyddshjälmar för arbete på höjd, träd och industri, i enlighet med standard EN 166:2001.
Visiret uppfyller kraven i standarden ANSI Z87.1:2020. Visiret får inte användas individuellt om inte i kombination med hjälmmodellerna HP, PLASMA WORK, SUPERPLASMA PL, SUPERPLASMA HD (och relaterade varianter). Denna produkt är inte avsedd att användas i andra situationer än dem som den är konstruerad för (t.ex. elektrisk fara).
Visiret i denna handbok är en Personlig skyddsutrustning av kategori II och har utsatts för ett EU-test av typen med tillämpning av kraven i bilagorna V och VI till EU-förordning 2016/425.
EU-certifieringsförfarandet utfördes av det anmälda organet ITALCERT SRL, Viale Sarca, 336, 20126 - MILANO, Italy, Notified Body number: 0426.
RISKER SOM PSU SKA SKYDDA MOT
För mer information om de risker som enheten är avsedd att skydda mot, se märkning.
Observera: om man använder utrustningen mot höghastighetspartiklar ovanpå förskrivna glasögon kan det uppstå eventuella skadeverkningar för användaren.
Varning: Om symbolerna F, B och A inte är gemensamma för visiret och ramen, måste den lägre nivån tilldelas hela ögonskyddet.
Varning: om skydd mot höghastighetspartiklar vid extrema temperaturer krävs bör det valda ögonskyddet märkas med bokstaven T omedelbart efter bokstaven T, dvs. FT, BT eller AT. Om bokstaven inte följs av bokstaven T, bör ögonskyddet endast användas mot höghastighetspartiklar vid rumstemperatur.
INSTRUKTIONER FÖR ANVÄNDNING
Som försiktighetsåtgärd är det absolut nödvändigt att använda visiret under hela arbets- eller idrottsaktiviteten. För fullgott skydd är det viktigt att visiret är säkert monterat på hjälmen för att ge maximal säkerhet. Visiret måste justeras för att passa användaren och det måste sättas på, på så sätt att man i möjligaste mån reducerar risken för att det hamnar främmande ämnen innanför visiret som kan skada ögonen.
Skyddsmaterialet som omfattas av denna policy består av hypoallergeniska material. Dock kan vissa särskilt känsliga användare få allergiska reaktioner. I detta fall rekommenderar vi att man upphör med användningen och om det är nödvändigt kontaktar läkare.
APPLICERING AV HJÄLMVISIRET:
1 - Ta bort de två plastlocken som sitter på båda sidorna av hjälmen.
2 - Applicera de två stöden (A) till höger och vänster, genom att matcha stiften på stödet mot hålen i hjälmen och tryck sedan på dem tills de sitter fast ordentligt.
3-3a - Applicera visiret och centrera hålen i visirets ända på de cylindriska stiften på stöden, tryck tills delarna kommer i kontakt.
4-4a - Placera brickorna (B) ovanpå visiret, centrera hålen på de cylindriska stiften på stöden, tryck in dem på sina platser.
5 - Sätt i skruvarna (C) och dra åt tills det stoppas.
6 - För att ta bort visiret fortsätt med föregående sekvens i omvänd ordning.
RENGÖRING
Ta bort visiret från hjälmen och rengör med enbart mild tvål och vatten. Låt torka naturligt vid rumstemperatur. Undvik att använda kemiska rengöringsmedel, lösningsmedel, bensin, slippulver eller aggressiva ämnen som kan minska den strukturella styrkan i visiret. Torka aldrig av linsen när den är torr.
FÖRVARING
Förvara på en torr och varm plats, skydda från UV-strålar. När den inte används och under transport är det bäst att förvara visiret skyddat från direkt solljus och borta från värmekällor. Vi rekommenderar att visiret förvaras i originalförpackningen. Applicera inte lim, lösningsmedel, klistermärken och färg om det inte är i enlighet med tillverkarens specifikationer. Alla reparationer eller ändringar som inte är planerade kan komma att negativt påverka visiret.
TRANSPORT
Inga särskilda åtgärder krävs för transport av anordningen.
LIVSLÄNGD
Artiklarna och framförallt KASK i plast kan ha en maximal livslängd på 10 år från tillverkningsåret som anges på produkten.
Visirets livslängd beror på förekomsten av flera degenerativa faktorer, inklusive temperaturförändringar, mängden exponering för direkt solljus, och mer eller mindre intensiv användning. Kontrollera regelbundet visiret för att fastställa förekomst av eventuella skador. Försämrad synförmåga, räfflad yta och repor är delar som avslöjar en försämring av visirets tillstånd och i så fall rekommenderar vi att produkten byts ut.
Ta bort och byt ut produkten i följande fall:
• Produkt med produktionsdatum äldre än 10 år
• Produkt som utsatts för kraftig stöt, fall eller mekansisk deformation.
• Produkt som inte uppfyller kontrollkraven.
• Produkt av tvivelaktigt ursprung eller användningshistoria.
GARANTI
KASK har en garanti på 3 år för defekter i material eller utförande. Garantin täcker inte fel som orsakats av normalt slitage, ändringar, felaktig förvaring, olämpligt underhåll eller annan användning än enheten har certifierats för.
RESERVDELAR OCH TILLBEHÖR
WAC00005 - ADAPTER
EN 166: 2001 - MÄRKNING
(1) Artikelns namn; (2) Tillverkningsår och månad (3) Märkning av överensstämmelse med hälso- och säkerhetskraven enligt EU-förordning 2016/425; (4) Märkning av överensstämmelse med hälso- och säkerhetskraven enligt förordning 2016/425 (som ändrad för att gälla i GB; 5) Märkningen med siffran "2" + bokstaven "C" är för UV-filter med god färgigenkänning - ref. Vågnummer filter "EN 170 - Ultraviolet filter" (Klart okulärt => 74,4% <VLT <100%) och siffran "5" är för solfilter - skalnummer på ref. filter "EN 172 - Solfilter för industriellt bruk" (Rökokulär => 80% <VLT <58,1% och Silver Mirror okular => 29,1% <VLT <17,8%); (6) Tillverkarens identifiering; (7) Optisk klass; (8) Mekaniskt motstånd mot stötar vid hög hastighet och medelenergi (120 m/s), vid extrema temperaturer -5 ° C / + 55 ° C; (9) Skydd mot droppar och vätskestänk; (10) Skydd mot smälta metaller och heta fasta ämnen; (11) Beständighet mot skador från fina partiklar; (12) Motstånd mot imma;); (13) Teknisk referensstandard.
ANSI Z87.1 - MÄRKNING
(14) Teknisk referensstandard; (15) Stötskydd; (16) UV-strålningsskydd; (17) Skydd mot imma; (18) Skydd mot droppar och stänk.
FÖRKLARING OM ÖVERENSSTÄMMELSE: Om du vill ha en kopia av EU-försäkran om överensstämmelse för denna anordning, gå till webbplatsen www.kask.com.

ANSIKTSBESKYTTELSER
BRUKSANVISNING

NO

INFORMASJON
Før du bruker visiret må du lese bruksanvisningen grundig. Manglende overholdelse av bruksanvisningen vil kunne redusere sikkerheten visiret gir. Produsenten og/eller forhandleren fraskriver seg alt ansvar ved ulykker med skader eller døden som følge som skyldes uriktig bruk av visiret. Dette visiret må kun brukes til bruksområdet det er laget og sertifisert for. Visiret er CE-sertifisert for generell bruk med sikkerhetshjelmer for arbeid i høyder, til skogbruk og industri i henhold til EN 166:2001.
Visiret oppfyller kravene i standarden ANSI Z87.1:2020. Visiret kan ikke brukes alene og skal brukes sammen med hjelmene HP, PLASMA WORK, SUPERPLASMA PL, SUPERPLASMA HD (samt tilsvarende varianter). Dette produktet må ikke brukes i andre situasjoner enn dem det er laget for (eks. elektriske risikosituasjoner).
Visiret omhandlet i denne bruksanvisningen er et personlig verneutstyr kategori II og har dermed vært gjenstand for CE-sertifiseringsprosedyre med anvendelse av kravene som er forutsatt i vedleggene V og VI i EU-reglementet 2016/425.
CE-sertifiseringsprosessen er gjennomført av det godkjente kontrollorganet ITALCERT SRL, Viale Sarca, 336, 20126 - MILANO, Italy, Notified Body number: 0426.
RISIKOER SOM PVU SKAL BESKYTTE MOT
Se merkingen for risikoene som utstyret beskytter mot.
Obs: Dersom beskyttelsesutstyret mot partikler ved høy hastighet brukes over normale briller, kan brukeren få potensielt farlige støt.
Obs: Dersom symbolene F, B og A på visiret ikke samsvarer med de på innfatningen, gjelder det laveste nivået for øyevernet i sin helhet.
Obs: Dersom beskyttelse mot partikler ved høy hastighet og ved ekstreme temperaturer påkreves, må valgt øyevern være merket med bokstaven T rett etter støtgradsbokstaven, dvs. FT, BT eller AT. Dersom støtgradsbokstaven ikke er fulgt av bokstaven T, må øyevernet kun brukes mot partikler ved høy hastighet i romtemperatur.
BRUKSANVISNING
Som forholdsregel anbefaler vi å bruke visiret under all utføring av arbeid eller idrett. For tilfredsstillende beskyttelse er det viktig at visiret er korrekt montert på hjelmen, slik at det gir maksimal beskyttelse. Visiret må reguleres for å tilpasses brukeren. Det må plasseres slik at plassen der eventuelle fremmedlegemer vil kunne trenge inn er redusert til et minimum.
Det beskyttende materialet dekket av denne politikken består av hypoallergene materialer. Likevel vil spesielt sensitive brukere kunne få allergiske reaksjoner. I dette tilfellet anbefaler vi å avbryte bruken, og eventuelt oppsøke lege.
MONTERING AV VISIRET PÅ HJELMEN:
1- Fjern de to plastkorkene som er plassert på begge sider av hjelmen.
2- Påfør de to støttene (A) til høyre og venstre, pass på at pinnene på støtten samsvarer med hullene i hjelmen og trykk dem til de er helt på plass.
3-3a- Påfør visiret, sentrer hullene i enden av det på de sylindriske pinnene til støttene, trykk til delene kommer i kontakt.
4-4a- Plasser skivene (B) på toppen av visiret, sentrer hullene på de sylindriske tappene på støttene, trykk dem inn på plass.
5- Sett inn skruene (C) og stram helt inn.
6- For å fjerne visiret, gjør det samme som forklart tidligere i motsatt rekkefølge.
RENGJØRING
Ta visiret av hjelmen og rengjør det utelukkende med vann og nøytral såpe. La visiret lufttørke i romtemperatur. Unngå all bruk av kjemiske stoffer, løsemidler, bensin eller slipende pulver, da dette er aggressive materialer som vil kunne redusere den strukturelle resistensen til visiret. Gni aldri på glasset når det er tørt.
OPPBEVARING
Oppbevares på tørt sted i romtemperatur, beskyttet mot UV-stråling. Når det ikke er i bruk og under transport anbefales det å oppbevare visiret beskyttet mot direkte sollys og langt fra varmekilder. Vi anbefaler at du legger visiret tilbake i originalemballasjen. Med mindre de er i overensstemmelse med spesifikasjonene som er gitt av produsenten, må du ikke påføre klistremerker, løsemidler, klebende etiketter eller maling. Alle eventuelle inngrep eller endringer som ikke er forutsatt av produsenten vil kunne forringe visirets beskyttende funksjon.
TRANSPORT
Det behøves ingen spesielle forholdsregler ved transport av produktet.
VARIGHET
Plastartikler og -deler fra KASK kan ha en maksimal varighet på 10 år fra produksjonsåret som er indikert på produktet.
varigheten til visiret avhenger likevel av en rekke forringende faktorer, slik som temperatursvingninger, mengden eksponering for direkte sollys og mer eller mindre intens bruk. Kontroller visiret regelmessig for å avdekke eventuelle skader. Deformering av synsfeltet, riper, striper er elementer tyder på at visiret er skadet og bør skiftes ut.
Kast og bytt ut produktet i følgende tilfeller:
• Produksjonsdato eldre enn 10 år
• Produkt som har vært utsatt for støt, fall eller mekanisk deformasjon.
• Produkt som ikke oppfyller kontrollkravene.
• Produkt med tvilsom opprinnelse eller brukshistorikk.
GARANTI
KASK garanterer produktet i 3 år mot alle material- eller produksjonsfeil. Garantien dekker ikke defekter som er forårsaket av normal bruk og slitasje, endringer, feilaktig oppbevaring, upassende vedlikehold eller annen bruk enn dem produktet har blitt sertifisert for.
RESERVEDELER OG TILBEHØR
WAC00005 - ADAPTERE
EN 166: 2001 - MERKING
(1) Navnet på artikkelen; (2) Produksjonsår og -måned (3) Merking av samsvar med helse- og sikkerhetskravene gitt av EU-forordning 2016/425; (4) Merking av samsvar med helse- og sikkerhetskravene gitt i forordning 2016/425 (som endret for å gjelde i GB; 5) Merkingen med nummer "2" + bokstaven "C" er for UV-filtre med god fargegjenkjenning - ref. Skalanummer filtre "EN 170 - Ultrafiolette filtre" (Klar okulær => 74,4% <VLT <100%) og tallet "5" er for solfiltre - skalanummer på ref. filtre "EN 172 - Solfiltre for industriell bruk" (Røyokular => 80% <VLT <58,1% og Silver Mirror okular => 29,1% <VLT <17,8%); (6) produsentidentifikasjon; (7) Optisk klasse; (8) Mekanisk motstand mot støt ved høy hastighet og middels energi (120 m / s), ved ekstreme temperaturer -5 ° C / + 55 ° C; (9) Beskyttelse mot dråper og væskesprut; (10) Beskyttelse mot smeltede metaller og varme faste stoffer; (11) Motstand mot skade fra fine partikler; (12) Motstand mot dugg;); (13) Teknisk referansestandard.
ANSI Z87.1 - MERKING
(14) Teknisk referansestandard; (15) Slagbeskyttelse; (16) UV-strålebeskyttelse; (17) Beskyttelse mot dugg; (18) Beskyttelse mot dråper og sprut.
SAMSVARSERKLÆRING: For å få en kopi av EU-samsvarserklæringen for dette utstyret, besøk nettstedet www.kask.com.

KASVOJEN SUOJAUSJÄRJESTELMÄT
KÄYTTÖOHJE

FI

YLEISTÄ TIETOA
Lue käyttöohjeet huolella ennen silmäsuojaimen käyttöä; ohjeiden noudattamatta jättäminen voi vähentää silmäsuojaimen turvallisuutta. Tapaturman sattuessa ja käsittäessä vammoja tai jopa hengenmenetyksen, johtuen silmäsuojaimen väärästä käyttötavasta, valmista ja jakelija eivät ole vastuullisia. Silmäsuojainta tulee käyttää vain ja ainoastaan aktiviteetteihin, jota varten se on sertifioitu. Silmäsuojain on EU-sertifioitu standardin EN 166:2001 mukaisesti yleiskäyttöön turvakypärissä, joita käytetään työssä korkeissa paikoissa, puiden parissa ja teollisuudessa.
Silmäsuojain täyttää normin ANSI Z87.1:2020 vaatimukset. Silmäsuojainta ei voi käyttää muutoin kuin yhdistettynä kypärämalleihin HP, PLASMA WORK, SUPERPLASMA PL, SUPERPLASMA HD (ja niiden eri versioihin). Tätä tuotetta ei ole tarkoitettu käytettäväksi muissa kuin sille suunnitelluissa tilanteissa (esimerkiksi sähköiskun vaara).
Tämän ohjekirjan mukainen silmäsuojain on kategorian II henkilökohtainen suojaväline, ja sen osalta asetettu EU:n tarkastuskäytännön alaiseksi, johon sovelletaan EU-asetuksen 2016/425 liitteissä V ja VI vahvistettuja vaatimuksia.
EU-sertifioinnin prosessin on suorittanut ilmoitettu laitos ITALCERT SRL, Viale Sarca, 336, 20126 - MILANO, Italy, Notified Body number: 0426.
VAARA, JOLTA HENKILÖSUOJAIN ON SUUNNITELTU SUOJAAMAAN
Katso riskimerkinnästä, miltä vaaroilta laitteen on tarkoitus suojata.
Varoitus: nopeita hiukkasia estämään käytettävät suojaimet käytettyinä yhdessä silmälasien kanssa saattavat aiheuttaa käyttäjälle potentiaalisesti vaarallisen iskun.
Varoitus: Jos symboleita F, B ja A ei ole sekä silmäsuojaimessa että kehyksessä, koko silmäsuojaimelle on määritettävä alin taso.
Varoitus: jos vaaditaan suojaa nopeilta hiukkasilta äärilämpötiloissa, valittuun silmäsuojaimeen tulisi olla merkitty T-kirjain heti iskunkestävyyttä ilmaisevan kirjaimen jälkeen, eli FT, BT tai AT. Jos iskunkestävyyttä ilmaisevaa kirjainta ei seuraa T-kirjain, silmäsuojainta on käytettävä suojaamaan nopeilta hiukkasilta vain huoneenlämmössä.
KÄYTTÖOHJE
Varotoimena on pakollista käyttää silmäsuojainta koko työ- tai urheiluaktiviteettien ajan. Riittävää suojaa varten on tärkeää, että silmäsuojain on oikeanlaisesti asennettu kypärään, jotta se voi tarjota parhaan mahdollisen turvallisuuden. Silmäsuojain tulee asentaa käyttäjälle siten, että voidaan minimoida sisäänpääsy kaikilta mahdollisilta ulkoisilta tekijöiltä, jotka voisivat vahingoittaa silmiä.
Tämän menettelytavan kattava suojaava materiaali sisältää hypoallergeenisia materiaaleja. Kuitenkin, joillekin herkille henkilöille voi aiheutua allergisia reaktioita. Mikäli näin tapahtuu, on syytä keskeyttää käyttö ja tarvittaessa käydä lääkärin vastaanotolla.
SILMÄSUOJAIMEN ASENTAMINEN KYPÄRÄÄN:
1 - Irrota kaksi muovitulppaa kypärän molemmilta puolilta.
2 - Kiinnitä kaksi tukea (A), oikea ja vasen. Kohdista tuen tapit kypärän reikiin ja paina tukea, kunnes se on kunnolla kiinni.
3-3a - Kiinnitä silmäsuojain keskittämällä sen päissä olevat reiät tukien tappeihin ja paina, kunnes osat kiinnittyvät.
4-4a - Aseta aluslaatat (B) silmäsuojaimen yläpuolelle keskittäen niiden reiät tukien tappeihin ja paina aluslaatat paikoilleen.
5 - Aseta ruuvit (C) paikoilleen ja kiristä pohjaan saakka.
6 - Irrota silmäsuojain suorittamalla edelliset vaiheet päinvastaisessa järjestyksessä.
PUHDISTUS
Irrota silmäsuojain kypärästä ja puhdista se käyttämällä ainoastaan vettä ja mietoa saippuaa. Anna sen kuivua huoneenlämmössä. Vältä kemiallisten puhdistusaineiden, liuottimien, bensiinin tai hankaavien jauheiden käyttöä koska aggressiiviset materiaalit voivat aiheuttaa silmäsuojaimen rakenteen vahvuuden heikkenemistä. Älä hankaa koskaan linssiä silloin kun se on kuiva.
SÄILYTYS
Säilytä kuivassa ja lämpimässä paikassa UV-säteiltä suojattuna. Kun suojain ei ole käytössä, sekä kuljetuksen aikana, on parasta pitää silmäsuoja suojattuna suoralta auringonvalolta ja etäällä lämmönlähteistä. Suosittelemme silmäsuojan säilyttämistä sen alkuperäisessä pakkauksessa. Älä käytä liimoja, liuottimia, tarroja ja maalia mikäli nämä eivät ole yhteensopivia valmistajan määritelmien kanssa. Kaikki ennalta määrittelemättömät korjaukset tai mukautukset voivat vaikuttaa silmäsuojan suojaavaan vaikutukseen kielteisesti.
KULJETUS
Ei ole mitään erityisiä varotoimenpiteitä laitteen kuljettamiselle.
KESTO
KASK tuotteilla ja muovista valmistetuilla osilla on enintään 10 vuoden kestävyys tuotteeseen merkitystä valmistusvuodesta alkaen.
Silmäsuojan käyttöikä riippuu useista heikentävistä tekijöistä, mukaan lukien muutokset lämpötilassa, suoralle auringonvalolle altistumisen määrä ja enemmän tai vähemmän vaativa käyttö. Tarkista silmäsuojain säännöllisesti vahinkojen havaitsemiseksi. Ulkonäön muutokset, kolhut ja naarmut ilmaisevat suojaimen tehon heikentymistä ja suosittelemme vaihtamaan sen.
Hävitä ja korvaa tuote seuraavissa tapauksissa:
• Tuote, jonka tuotantopäivämäärä on yli 10 vuotta
• Tuote, joka on altistettu voimakkaalle iskulle, pudotukselle tai mekaaniselle muodon muutokselle.
• Tuote, joka ei vastaa kontrollivaatimuksia.
• Tuote, jolla on kyseenalainen alkuperä tai käyttöhistoria
TAKUU
KASK myöntää materiaali- tai valmistusvirheille 3 vuoden takuun. Takuu ei kata vikoja, jotka johtuvat normaalista kulumisesta, muunnoksista, vääränlaisesta säilytyksestä, ei-asianmukaisesta huollosta tai muista käyttötarkoituksista kuin mitä varten nimike on sertifioitu.
VARAOSAT JA LISÄVARUSTEET
WAC00005 - SOVITTIMET
EN 166: 2001 - MERKINTÄ
(1) Artikkelin nimi; (2) Valmistusvuosi ja -kuukausi (3) Merkintä EU-asetuksen 2016/425 mukaisten terveys- ja turvallisuusvaatimusten noudattamisesta; (4) Merkintä asetuksessa 2016/425 säädettyjen terveys- ja turvallisuusvaatimusten noudattamisesta (sellaisena kuin se on muutettuna sovellettavaksi GB:ssa; 5) Merkintä numerolla "2" + kirjain "C" on UV-suodattimille, joilla on hyvä värintunnistus - viite Asteikkonumero suodattimet "EN 170 - Ultraviolettisuodattimet" (kirkas silmä => 74,4% <VLT <100%) ja numero "5" on aurinkosuodattimille - viitenumeron asteikon numero. suodattimet "EN 172 - Aurinkosuodattimet teolliseen käyttöön" (Savusilmä => 80% <VLT <58,1% ja hopeapeili-okulaari => 29,1% <VLT <17,8%); (6) valmistajan tunniste; (7) optinen luokka; (8) Mekaaninen iskunkesto suurella nopeudella ja keskisuurella energialla (120 m/s), äärilämpötiloissa -5 °C / + 55 °C; (9) Suojaus pisaroilta ja nesteiden roiskeilta; (10) Suojaus sulalta metallilta ja kuumilta kiinteiltä aineilta; (11) pienten hiukkasten aiheuttamien vaurioiden kestävyys; (12) Sumunkestävyys;); (13) Tekninen vertailustandardi.
ANSI Z87.1 - MERKINTÄ
(14) Tekninen vertailustandardi; (15) Iskusuojaus; (16) UV-suojaus; (17) Suojaus huurtumista vastaan; (18) Suojaus putoukselta ja roiskeilta.
VAATIMUSTENMUKAISUUSVAKUUTUS: Kopio tämän tuotteen EU-Vaatimustenmukaisuusvakuutuksesta löytyy osoitteesta www.kask.com.

VÆRNEMIDLER TIL BESKYTTELSE AF ANSIGTET
BRUGSANVISNING

DA

GENEREL INFORMATION
Læs vejledningen omhyggeligt, før du bruger visiret; manglende overholdelse af ovenstående kan reducere den sikkerhed, visiret står for. I tilfælde af ulykker som medfører personskader eller død som følge af fejlagtig brug af visiret, kan hverken producenten eller distributøren holdes ansvarlige herfor. Visiret må udelukkende anvendes til de aktiviteter, som det er certificeret til. Dette visir er EF-certificeret til generel brug med sikkerhedshjelme til arbejder i højden, på træer og i industrien i henhold til EN-standarden 166:2001.
Visiret opfylder også kravene i standard ANSI Z87.1:2020. Visiret kan ikke bruges individuelt undtagen i sammensætning med HP, PLASMA WORK, SUPERPLASMA PL, SUPERPLASMA HD hjelmmodeller (og sammenhængende varianter). Dette produkt må ikke anvendes til andre aktiviteter end dem, det er designet til (f.eks. elektriske risici).
Visiret, der er omfattet af denne manual, er et personligt værnemiddel i kategori II og har som sådan været underkastet en EU-typeundersøgelsesprocedure med anvendelse af kravene i bilag V og VI i EU-forordning 2016/425.
EF-certificeringsproceduren er blevet gennemført af det bemyndigede organ ITALCERT SRL, Viale Sarca, 336, 20126 - MILANO, Italy, Notified Body number: 0426.
DETTE PV BESKYTTER MOD DISSE RISICI
Henvis til den pågældende mærkning for de risici som anordningen beskytter imod.
Pas på: Beskyttelsesudstyr mod højhastighedspartikler, som bæres over de pågældende synsbriller, kan medføre potentielt farlige stød for brugeren.
Pas på:: Hvis symbolerne F, B og A ikke er fælles for både visir og stel, skal man tildele det lavere niveau til hele øjets beskyttelsesudstyr.
Pas på:: Hvis en beskyttelse mod højhastighedspartikler ved ekstreme temperaturer er påkrævet, skal det valgte beskyttelsesudstyr for øjet være forsynet med en T-mærkning, umiddelbart efter bogstavet der angiver stødenergien, nemlig FT, BT eller AT. Hvis stødenergien ikke er efterfulgt af T-bogstavet, skal beskyttelsesudstyret for øjet udelukkende bruges mod højhastighedspartikler ved omgivende temperatur.
BRUGSANVISNING
Som en forebyggende foranstaltning er det vigtigt at bruge visiret under hele arbejds- eller sportsaktiviteten. For tilstrækkelig beskyttelse skal visiret passe hjelmen perfekt, for således at give maksimal sikkerhed. Visiret skal justeres til at passe brugeren. Det skal placeres således, at risikoen for indtrængning af stoffer og genstande, som kan medføre øjenskader, er minimeret.
Det anvendte beskyttelsesmateriale består af hyperallergiske stoffer. Nogle få meget overfølsomme brugere kan dog opleve en allergisk reaktion. I så tilfælde anbefales det at stoppe anvendelsen og om nødvendigt søge lægehjælp.
SÅDAN ANBRINGES VISIRET PÅ HJELMEN:
1 - Fjern de to plastikpropper der findes på hjelmens begge sider.
2 - Anbring de to underlag (A) højre og venstre , opstil de to stifter på underlaget med hullerne på hjelmen og tryk ned til indkoblingen er udført.
3-3a - Anbring visiret, centrer hullerne på selve visirets ende på underlagenes cylindriske stifter og tryk til delene kommer i berøring.
4-4a - Anbring spændskiverne (B) oven på visiret ved at centrere selve spændskivernes huller på underlagenes cylindriske stifter og tryk dem ind i sæderne.
5 - Indfør skruerne (C) og skru dem fat til endestop.
6 - For at fjerne visiret følg den samme fremgangsmåde i den modsatte rækkefølge.
RENGØRING
Fjern visiret fra hjelmen og rens det udelukkende med vand og mild sæbe. Lad visiret tørre naturligt ved stuetemperatur. Undgå under alle omstændigheder anvendelse af kemiske rengøringsmidler, opløsningsmidler, benzin eller skuremidler, da det er aggressive materialer, der risikerer at forringe visirets strukturelle modstandsevne. Gnid aldrig linsen, når den er tør.
OPBEVARING
Opbevar visiret et tørt og køligt sted og ikke i direkte sollys. Når det ikke er i brug, og i løbet af transport, bør visiret opbevares væk fra direkte sollys og varmekilder. Vi anbefaler, at man opbevarer visiret i dets originale emballage. Påfør ikke lim, opløsningsmidler, klistermærker og maling, hvis disse ikke er i overensstemmelse med producentens anvisninger. Enhver uautoriseret reparation eller ændring kan nedsætte visirets beskyttende effekt.
TRANSPORT
Der kræves ingen særlige foranstaltninger ved transport.
LEVETID
KASK-produkter og -tilbehør af plastik kan forventes at have en levetid på op til maksimalt 10 år fra produktionsdatoen, som fremgår af produktet.
Visirets levetid afhænger af flere faktorer, herunder temperaturændringer, udsættelse for direkte sollys samt mere eller mindre intens brug. Kontroller visiret regelmæssigt for eventuelle skader. Ændret udsyn samt ridser og skrammer i visiret er tegn på slitage, og vi anbefaler, at man udskifter det.
Kassér og udskift produktet i følgende tilfælde:
• Produktet er over 10 år gammelt
• Produktet har været udsat for en stærk påvirkning, fald eller mekanisk deformation.
• Produktet lever ikke op til sikkerhedskravene.
• Produktets herkomst og brugshistorie kan ikke verificeres
GARANTI
KASK giver 3 års garanti på mangler, der kan henføres til materialer eller produktionsfejl. Garantien dækker ikke defekter forårsaget af normalt slitage, modifikationer, forkert opbevaring, forkert vedligeholdelse eller anden anvendelse end den, som enheden er certificeret til.
RESERVEDELE OG TILBEHØR
WAC00005 - ADAPTERE
EN 166: 2001 - MÆRKNING
(1) Artiklens navn; (2) Fremstillingsår og -måned (3) Mærkning af overensstemmelse med sundheds- og sikkerhedskravene i henhold til EU-forordning 2016/425; (4) Mærkning af overensstemmelse med sundheds- og sikkerhedskravene i henhold til forordning 2016/425 (som ændret til at gælde i GB; 5) Mærkningen med nummer "2" + bogstavet "C" er for UV-filtre med god farvegenkendelse - ref. Skalanummer filtre "EN 170 - Ultraviolet filtre" (Klar okulær => 74,4% <VLT <100%) og tallet "5" er for solfiltre - skalanummer på ref. filtre "EN 172 - Solfiltre til industriel brug" (Røgokulær => 80% <VLT <58,1% og Silver Mirror okular => 29,1% <VLT <17,8%); (6) Fabrikantens identifikation; (7) Optisk klasse; (8) Mekanisk modstand mod stød ved høj hastighed og medium energi (120 m/s), ved ekstreme temperaturer -5 ° C / + 55 ° C; (9) Beskyttelse mod dråber og væskesprøjt; (10) Beskyttelse mod smeltede metaller og varme faste stoffer; (11) Modstand mod beskadigelse fra fine partikler; (12) Modstand mod dug;); (13) Teknisk referencestandard.
ANSI Z87.1 - MÆRKNING
(14) Teknisk referencestandard; (15) Slagbeskyttelse; (16) UV-strålingsbeskyttelse; (17) Beskyttelse mod dug; (18) Beskyttelse mod dråber og stænk.
OVERENSSTEMMELSESERKLÆRING: For at modtage en kopi af EF-overensstemmelseserklæring for denne enhed,henvises der til websiden www.kask.com.

NÄOKAITSEVAHENDID
KASUTUSJUHISED

ET

TEABELEHT
Enne visiiri kasutamist lugege tähelepanelikult kasutamise juhiseid. Kasutamise juhistest mitte kinnipidamine võib visiiri kaitsevõimet vähendada. Tootja ja/või edasimüüja ei vastuta vigastuse või koguni surmaga lõppeva õnnetuse eest, mille põhjuseks on visiiri valesti kasutamine. Visiiri tohib kasutada ainult tegevusteks, milleks see on sertifitseeritud. Käesolev visiir omab ELi sertifikaati üldiseks kasutuseks koos kaitsekiivriga kõrgtöödel, metsa- ja tööstussektoris ning vastab standardile EN 166:2001.
Visiir vastab standardis ANSI Z87.1:2020 kehtestatud nõuetele. Visiiri ei saa kasutada eraldi, vaid koos kiivri HP, PLASMA WORK, SUPERPLASMA PL, SUPERPLASMA HD mudelitega (ning asjakohaste tootevariantidega). Seda toodet ei tohi kasutada olukordades, mille jaoks see mõeldud ei ole (nt elektrioht).
Käesolev visiir on II kategooria isikukaitsevahend ja on läbinud ELi tüübihindamismenetluse kooskõlas Euroopa Parlamendi ja nõukogu määruse (EL) 2016/425 V ja VI lisas osutatud tingimustega.
ELi sertifitseerimismenetluse viis läbi teavitatud asutus ITALCERT SRL, Viale Sarca, 336, 20126 - MILANO, Italy, Notified Body number: 0426.
OHUD, MILLE EEST ISIKUKAITSEVAHEND ON ETTE NÄHTUD KAITSMA
Teavet selle kohta, milliste ohtude eest on isikukaitsevahend ette nähtud kaitsma vt asjakohaselt märgiseid.
Hoiatus:kiirete osakeste eest kaitsvate vahendite kandmine oftalmiliste kaitseprillide peal võib kanda edasi kasutajale potentsiaalselt ohtliku löögi.
Hoiatus: kui sümbolid F, B ja A ei ole visiiril ja kinnitusel ühised, siis kehtib kogu silmakaitsevahendile madalaim kaitsetase.
Hoiatus: kõrgetel temperatuuridel kiirete osakeste eest kaitsvate vahendite markeeringul peab olema tähis T pärast löögi tähistavat tähte, st FT, BT või AT. Kui löögi tähistavale tähele ei järgne täht T, siis silmakaitsevahendit tohib kasutada ainult toatemperatuuril kiirete osakeste eest kaitsva vahendina.
KASUTUSJUHISED
Ennetava meetmena on oluline kasutada visiiri kogu töö või sporditegevuse ajal. Tõhusa kaitse tagamiseks peab visiir olema kindlalt kiivri külge kinnitatud. Visiir tuleb kasutaja järgi sobivaks kohandada. See tuleb paigaldada nii, et silmi kahjustada võivate väliste võõrkehade sisenemise võimalus oleks võimalikult väike.
Selle dokumendiga hõlmatud kaitsevahendid on valmistatud allergiavabadest materjalidest. Mõnedel eriti tundlikel kasutajatel võib siiski esineda allergiline reaktsioon. Sellisel juhul on soovitatav kasutamine lõpetada ja vajaduse korral konsulteerida arstiga.
VISIIRI PAIGALDAMINE KIIVRILE:
1 - Eemaldage kaks plastkorki kiivri mõlemalt küljelt.
2 - Kinnitage kaks survetuge (A) parem ja vasak, pange survetoel olevad tihvtid kohakuti kiivril olevate aukudega ja seejärel vajutage kuni täielikult sees.
3-3a - Pange peale visiir pannes selle servadel olevad augud survetugede silindrikujulistele tihvtidele, vajutada kuni osad on koos.
4-4a - Pange seibid (B) visiiri peale pannes sellel olevad augud survetugede silindrikujulistele tihvtidele, vajutada paigale.
5 - Pange kruvid sisse (C) ja keerake kuni lõpuni.
6 - Visiiri ära võtmiseks järgige eespool toodud juhiseid vastupidises järjekorras.
PUHASTAMINE
Eemaldage visiir kiivri küljest ja puhastage seda vee ja pehme seebiga. Laske sellel toatemperatuuril loomulikult kuivada. Mitte mingil juhul ärge kasutage keemilisi puhastusvahendeid, lahusteid, bensiini ega abrasiivseid pulbreid, kuna need võivad vähendada visiiri vastupidavust. Ärge kunagi hõõruge kuiva klaasi.
HOIUSTAMINE
Hoiustage kuivas, mõõduka temperatuuriga kohas UV-kiirguse eest kaitstuna. Visiiri on soovitav hoida ja transportida kaitstuna otsese päikesevalguse eest ning eemal soojusallikatest. Soovitatavalt hoida visiiri originaalpakendis. Kui see ei ole kooskõlas tootja juhistega, siis ärge kasutage kleeplinte, lahusteid, isekleepuvaid etikette ega lakki. Mis tahes lubamatu sekkumine või muudatus võib kahjustada visiiri kaitseomadusi.
TRANSPORTIMINE
Visiiri transportimiseks ei ole ette nähtud konkreetseid soovitusi.
KASUTUSIGA
KASKi plastist toodete ja detailide kasutusiga võib olla kuni kümme aastat alates toote valmistamise aastast.
Visiiri kasutusiga sõltub mitmesugustest degeneratiivsetest teguritest, sh temperatuuri kõikumised, kokkupuude otsese päikesevalgusega ja intensiivne kasutamine. Kontrollige visiiri regulaarselt, et veenduda võimalike kahjustuste puudumises. Nägemise halvenemine, praod, kriimustused on visiiri seisundi halvenemise ilmingud ning sellisel juhul on soovitatav see asendada.
Eemaldage toode kasutusest ja asendage see järgmistel juhtudel.
• Toodetud enam kui 10 aastat tagasi.
• Toode on saanud tugeva löögi, kukkunud või mehaaniliselt deformeerunud.
• Toode ei vasta kontrollinõuetele.
• Toode on kahtlase päritolu või kasutusega
GARANTII
KASK annab tootele 3-aastase materjali- ja tootmisdefektide garantii. Garantii ei kehti toote normaalse kulumise, modifikatsioonide, vale säilitamise, vale hoolduse ega kavandatud kasutusest erineva kasutuse korral.
VARUOSAD JA LISASEADMED
WAC00005 – ADAPTERID
EN 166: 2001 – MÄRGISTAMINE
(1) Artikli nimetus; (2) Valmistamisaasta ja -kuu (3) EL määruses 2016/425 sätestatud tervise- ja ohutusnõuetele vastavuse märgistus; (4) Määrusega 2016/425 sätestatud tervise- ja ohutusnõuetele vastavuse märgistus (muudetud kehtivad GB-s; (5) Märgistus numbriga "2" + täht "C" on hea värvituvastusega UV-filtritele - viide Skaala number filtrid "EN 170 - Ultraviolet filters" (Clear ocular => 74,4% <VLT <100%) ja number "5" on päikesefiltrite jaoks - viitenumbri skaala number. filtrid "EN 172 - Päikesefiltrid tööstuslikuks kasutamiseks" (Smoke ocular => 80% <VLT <58,1% ja Silver Mirror okulaar => 29,1% <VLT <17,8%); (6) Tootja tunnus; (7) optiline klass; (8) Mehaaniline vastupidavus löökidele suurel kiirusel ja keskmise energiaga (120 m/s), äärmuslikel temperatuuridel -5 °C / + 55 °C; (9) Kaitse tilkade ja vedelike pritsmete eest; (10) Kaitse sulametallide ja kuumade tahkete ainete eest; (11) vastupidavus peenosakeste tekitatud kahjustustele; (12) udukindlus;); (13) Tehniline standardstandard.
ANSI Z87.1 - MÄRGISTUS
(14) Tehniline standardstandard; 15) löögikaitse; (16) UV-kiirguse kaitse; (17) Kaitse udu eest; (18) Kaitse tilkade ja pritsmete eest.
VASTAVUSDEKLARATSIOON: Selle toote ELi vastavusdeklaratsiooni saamiseks külastage veebisaiti www.kask.com.

SEJAS AIZSARDZĪBAS SISTĒMAS
LIETOŠANAS INSTRUKCIJA

LV

INFORMATĪVAIS PAZIŅOJUMS
Pirms sejsarga izmantošanas uzmanīgi izlasiet norādījumus, jo to neievērošana var samazināt sejsarga sniegto drošības līmeni. Ražotājs un/vai izplatītājs tiek atbrīvots no jebkādas atbildības, ja notiek negadījums, kas izraisīja traumas vai pat nāvi sejsarga nepareizas izmantošanas dēļ. Šo sejsargu drīkst izmantot tikai tādām aktivitātēm, kurām tas ir sertificēts. Šim sejsargam ir EK sertifikāts vispārējai izmantošanai ar aizsargķiverēm, kas paredzētas darbam augstumā, meža darbos un rūpniecībā, atbilstoši standartam EN 166:2001.
Sejsargs atbilst standarta ANSI Z87.1 prasībām. Šo sejsargu nedrīkst izmantot atsevišķi, ja tas nav apvienots ar HP, PLASMA WORK, SUPERPLASMA PL, SUPERPLASMA HD modeļu ķiverēm (un saistītiem variantiem). Šo izstrādājumu nedrīkst izmantot apstākļos, kas atšķiras no apstākļiem, kuriem tas ir paredzēts (piemēram, ja pastāv elektriskais risks).
Šajā rokasgrāmatā aprakstītais sejsargs ir II kategorijas individuālais aizsardzības līdzeklis, un tādēļ tas tika pakļauts ES tipa pārbaudes procedūrai saskaņā ar Regulas (ES) Nr. 2016/425 V un VI pielikumu prasībām.
ES sertifikācijas procedūru veica paziņotā institūcija ITALCERT SRL, Viale Sarca, 336, 20126 - MILANO, Italy, Notified Body number: 0426.
RISKS, PRET KURU IR PAREDZĒTA IAL AIZSARDZĪBA
Informāciju par riskiem, pret kuru ir paredzēta IAL aizsardzība, skatiet attiecīgajā marķējumā.
Uzmanību: valkājot ierīces, kas paredzētas aizsardzībai pret lielātruma daļiņām, virs oftalmoloģiskajām brillēm, lietotājam var tikt nodota potenciāli bīstama triecienu enerģija.
Uzmanību: Ja F, B un A simboli maskai un ietvaram nav vienādi, visam acu aizsargam jāpiešķir zemākais līmenis.
Uzmanību: ja nepieciešama aizsardzība pret ātri lidojošām daļiņām ar ekstremālu temperatūru, izvēlētajam acu aizsargam tūlīt pēc burta, kas raksturo triecienizturību, jābūt marķētam ar burtu T, t.i, FT, BT vai AT. Ja pēc burta, kas raksturo triecienizturību, nav norādīts burts T, acu aizsargs jāizmanto aizsardzībai tikai pret ātri lidojošām daļiņām istabas temperatūrā.
LIETOŠANAS INSTRUKCIJA
Preventīvos nolūkos sejsargs ir obligāti jāizmanto visas darba vai sportiskās aktivitātes laikā. Lai nodrošinātu piemērotu aizsardzību, ir svarīgi, lai sejsargs būtu labi nostiprināts uz ķiveres, nodrošinot maksimālu drošību. Sejsargs jāpielāgo lietotājam, tas jānovieto tādā veidā, lai līdz minimumam samazinātu spraugas, caur kurām var iekļūt ārējie priekšmeti, kas var sabojāt acis.
Šajā dokumentā aprakstītie aizsargi ir izgatavoti no hipoalerģiskiem materiāliem. Tomēr dažiem īpaši jutīgiem lietotājiem var rasties alerģiskas reakcijas. Šajā gadījumā ir ieteicams pārtraukt to lietošanu un nepieciešamības gadījumā vērsties pie ārsta.
SEJSARGA STIPRINĀŠANA PIE ĶIVERES:
1 - Nuimkite du plastikinius dangtelius nuo abiejų šalmo šonų.
2 - Pritvirtinkite dvi atramas (A) dešinėje ir kairėje, suderinkite ant atramos esančius kaiščius su šalme esančiomis angomis ir spauskite tol, kol visiškai įsistatys.
3-3a - Pritvirtinkite antveidį, centruodami jo galuose esančias angas ties atramų cilindriniais kaiščiais ir spauskite, kol dalys susilies.
4-4a - Uždėkite poveržles (B) ant antveidžio, centruodami jų angas ties atramų cilindriniais kaiščiais bei įstumkite jas į savo vietas.
5 - Įstatykite varžtus (C) ir užsukite iki pat galo.
6 - Norėdami nuimti atveidį, atlikite anksčiau nurodytą veiksmų seką priešinga tvarka.
TĪRĪŠANA
Noņemiet sejsargu no ķiveres un iztīriet to, izmantojot tikai ūdeni un neitrālas ziepes. Ļaujiet aizsarglīdzekļiem nožūt dabiskā veidā istabas temperatūrā. Ir kategoriski aizliegts izmantot ķīmiskus tīrīšanas līdzekļus, šķīdinātājus, benzīnu vai abrazīvus pulverus, jo tie ir agresīvie materiāli, kas var pasliktināt ķiveres strukturālo izturību. Nekādā gadījumā neslaukiet stiklu, kamēr tas ir sauss.
UZGLABĀŠANA
Uzglabāt sausā vietā ar mērenu temperatūru, kas aizsargāta no UV starojuma. Kamēr sejsargs netiek izmantots un transportēšanas laikā to ir ieteicams glabāt, aizsargājot no tiešiem saules stariem, drošā attālumā no siltuma avotiem. Sejsargu ir ieteicams uzglabāt oriģinālajā iepakojumā. Neizmantojiet līmes, šķīdinātājus, pašlīmējošas etiķetes un krāsas, kuri neatbilst ražotāja prasībām. Jebkādas neparedzētās iejaukšanās vai modifikācijas var pasliktināt sejsarga aizsargfunkciju.
TRANSPORTĒŠANA
Uz ierīces transportēšanu neattiecas īpašas prasības.
KALPOŠANAS LAIKS
KASK plastmasas izstrādājumu un detaļu maksimālais kalpošanas laiks ir 10 gadi, sākot no izgatavošanas datuma, kas norādīts uz izstrādājuma.
Tomēr sejsarga kalpošanas laiks ir atkarīgs no dažādu nelabvēlīgu faktoru ietekmes, tai skaitā temperatūras izmaiņām, pakļaušanas tiešu saules staru iedarbībai, vairāk vai mazāk intensīvas izmantošanas. Regulāri pārbaudiet sejsargu, lai pārliecinātos, ka tā nav bojāta. Pasliktināta redzamība, noberzumi un skrāpējumi ir sejsarga stāvokļa pasliktināšanās pazīmes un nozīmē, ka sejsargu ir ieteicams nomainīt.
Pārtrauciet izmantot izstrādājumu un nomainiet to šādos gadījumos:
• Izstrādājuma ražošanas datums ir vecāks par 10 gadiem.
• Izstrādājums tika pakļauts spēcīgam triecienam, kritienam vai mehāniskai deformācijai.
• Izstrādājums neapmierina kontroles prasības.
• Izstrādājums ar apšaubāmu izcelsmi vai lietošanas vēsturi.
GARANTIJA
KASK sniedz 3 gadu garantiju attiecībā uz jebkādiem materiālu vai ražošanas defektiem. Garantija neattiecas uz defektiem, kas saistīti ar izstrādājuma normālu nodilumu, modifikācijām, nepareizu uzglabāšanu, nepareizu apkopi vai izmantošanu, kas atšķiras no veidiem, kuriem izstrādājums tika sertificēts.
REZERVES DAĻAS UN PIEDERUMI
WAC00005 – ADAPTERIAI
EN 166: 2001 – ŽENKLINIMAS
(1) Straipsnio pavadinimas; (2) Pagaminimo metai ir mėnuo (3) Atitikties sveikatos ir saugos reikalavimams, numatytų ES reglamente 2016/425, ženklinimas; (4) Atitikties sveikatos ir saugos reikalavimams, numatytų Reglamente 2016/425, ženklinimas (su pakeitimais, kurie taikomi GB; 5) Ženklinimas skaičiumi „2" + raidė „C" skirtas UV filtrams, gerai atpažįstantiems spalvas. Skalės numeris filtrai "EN 170 - Ultravioletiniai filtrai" (Akių skaidrumas => 74,4% <VLT <100%), o skaičius "5" yra skirtas saulės filtrams - skalės numeris nuorod. filtrai "EN 172 - Saulės filtrai pramoniniam naudojimui" (Smoke ocular => 80% <VLT <58,1% ir Silver Mirror okuliaras => 29,1% <VLT <17,8%); 6) gamintojo identifikacija; (7) optinė klasė; (8) Mechaninis atsparumas smūgiams esant dideliam greičiui ir vidutinei energijai (120 m/s), esant ekstremalioms temperatūroms -5 °C / + 55 °C; (9) Apsauga nuo lašelių ir skysčių purslų; (10) Apsauga nuo išlydytų metalų ir karštų kietųjų dalelių; (11) Atsparumas smulkių dalelių žalai; (12) Atsparumas rasojimui;); (13) Techninis orientacinis standartas.
ANSI Z87.1 – ŽENKLINIMAS
(14) techninis atskaitos standartas; (15) Apsauga nuo smūgių; (16) apsauga nuo UV spinduliuotės; (17) Apsauga nuo rasojimo; (18) Apsauga nuo lašų ir purslų.
ATBILSTĪBAS DEKLARĀCIJA: : Lai iegūtu šīs ierīces ES atbilstības deklarācijas kopiju, apmeklējiet vietni www.kask.com.

ASSEMBLY

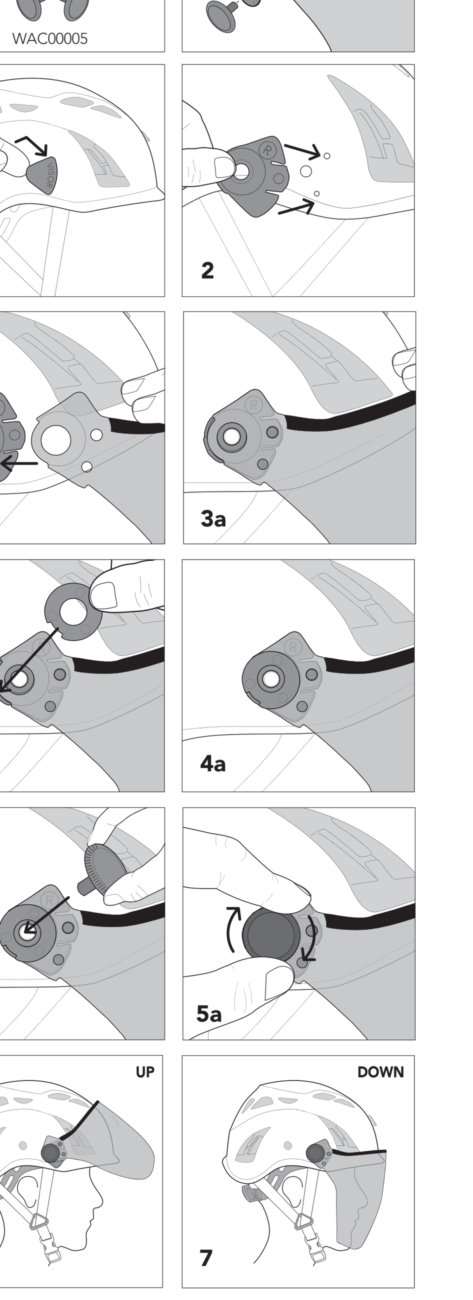

MARKING

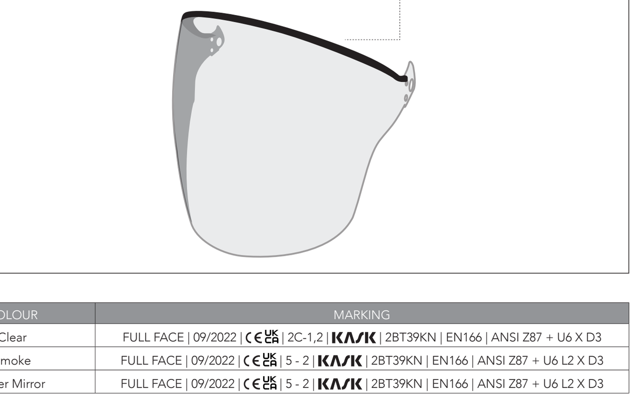

MARKING

COLOUR	MARKING
Clear	FULL FACE | 09/2022 | CE UKCA | 2C-1,2 | KASK | 2BT39KN | EN166 | ANSI Z87 + U6 X D3
Smoke	FULL FACE | 09/2022 | CE UKCA | 5 - 2 | KASK | 2BT39KN | EN166 | ANSI Z87 + U6 L2 X D3
Silver Mirror	FULL FACE | 09/2022 | CE UKCA | 5 - 2 | KASK | 2BT39KN | EN166 | ANSI Z87 + U6 L2 X D3

ANSI WARNINGS

IT
AVVERTENZA: i dispositivi che mostrano parti rotte, distorsioni o graffi eccessivi sulla lente non sono adatta all'uso e non devono essere indossati.
AVVERTENZA: i dispositivi che hanno subito un impatto non devono essere utilizzati e devono essere eliminati e sostituiti.
ATTENZIONE: se si indossa il dispositivo sopra occhiali da vista con aste, gli urti (ad esempio da particelle ad alta velocità) possono essere pericolosi per chi lo indossa.

EN
WARNING: Protectors which exhibit broken parts, distortion, or excessive scratches on the lens are unsuitable for use and shall not be worn.
WARNING: Eye and face protectors that have been subject to an impact shall not be used and shall be discarded and replaced.
WARNING: if you wear the face shield over prescription eyeglasses with temples, impacts against the face shield (for example from high speed particles) can be dangerous to the wearer.

FR
AVERTISSEMENT: Les protections qui présentent des pièces cassées, une distorsion ou des rayures excessives sur l'objectif ne conviennent pas à l'utilisation et ne doivent pas être portées.
AVERTISSEMENT: Les protecteurs pour les yeux et le visage qui ont été soumis à un impact ne doivent pas être utilisés et doivent être jetés et remplacés.
AVERTISSEMENT: si vous portez le masque facial sur des lunettes de vue à branches, les chocs contre le masque facial (par exemple à partir de particules à haute vitesse) peuvent être dangereux pour le porteur.

ES
ADVERTENCIA: Los protectores con partes rotas, distorsión excesiva o rasguños en la lente no son aptos para su uso y no deben usarse.
ADVERTENCIA: Los protectores para los ojos y la cara que se hayan visto afectados no deben usarse, deben descartarse y reemplazarse.
ADVERTENCIA: si usa la máscara facial en anteojos con patillas, el impacto contra la máscara facial (por ejemplo, de partículas a alta velocidad) puede ser peligroso para el usuario.

VEIDO APSAUGOS SISTEMOS
NAUDOJIMO INSTRUKCIJOS

LT

INFORMACINIS PRANEŠIMAS

Prieš naudodami veido skydelį, atidžiai perskaitykite instrukcijas, nes jų nesilaikymas, gali sumažinti šalmo suteikiamą apsaugą. Jei veido skydelis buvo naudojamas netinkamai, gamintojas ir (arba) pardavimo atstovas neprisiima jokios atsakomybės, kai nelaimingo atsitikimo atveju padaromi sužalojimai arba netgi mirštama. Šis veido skydelis turi būti naudojamas išskirtinai tik tai veiklai, kuriai buvo sertifikuotas. Šis veido skydelis buvo sertifikuotas ES bendram naudojimui su apsauginiais darbams aukštyje, medžių kirtimo, pramonės srityje skirtais naudoti šalmais pagal standartą EN 166:2001.
Veido skydelis atitinka reglamente ANSI Z87.1:2020 numatytus reikalavimus. Veido skydelio negalima naudoti vieno ir jis naudojamas tik su HP, PLASMA WORK, SUPERPLASMA PL, SUPERPLASMA HD modelių šalmais (ir jų variantais). Šio produkto negalima naudoti kitose situacijose, nei jis buvo sukurtas (pvz., elektros rizika).
Šiame vadove aprašytas veido skydelis yra II-os kategorijos asmeninė apsaugos priemonė ir tokiai priemonei taikoma ES tipo tyrimo procedūra, taikant ES reglamento 2016/425 V ir VI priede numatytus reikalavimus.
EB sertifikavimo procedūrą atliko paskelbtoji įstaiga ITALCERT SRL, Viale Sarca, 336, 20126 - MILANO, Italy, Notified Body number: 0426.

INFORMACIJA APIE PAVOJŲ, NUO KURIO AAP YRA SKIRTA APSAUGOTI

Pavojus, nuo kurių priemonė turi apsaugoti, rasite ties atitinkamais žymėjimais.
Dėmesio: apsaugai nuo didelio greičio kietųjų dalelių, dėvimi virš regėjimą gerinančių akinių, gali perduoti potencialiai naudotojui pavojingą smūgį.
Dėmesio: jei simboliai „F", „B" ir „A" nėra vienodi veido skydeliui ir produktui, ant kurio jis tvirtinamas, visos akies apsaugai reikia priskirti žemesnį lygį.
Dėmesio: jei reikalinga apsauga nuo didelio greičio dalelių esant itin aukštai temperatūrai, pasirinkta akių apsauga turi būti pažymėta raide „T" iš karto po smūgio raidės, t. y. „FT", „BT" ar „AT". Jei po smūgio raidės nėra „T", akių apsauga gali būti naudojama tik nuo didelio greičio dalelių aplinkos temperatūros sąlygomis.

NAUDOJIMO INSTRUKCIJOS

Kaip prevencinę priemonę, privaloma veido skydelį mūvėti visos darbinės arba sportinės veiklos vykdymo metu. Norint užtikrinti tinkamą apsaugą, svarbu, kad veido skydelis būtų gerai pritvirtintas prie šalmo ir užtikrintų didžiausią saugumą. Veido skydelis turi būti sureguliuotas taip, kad prisitaikytų prie naudotojo ir uždėtas taip, kad kuo labiau sumažintų tarpus, pro kuriuos galėtų prasiskverbti išoriniai objektai, galintys pažeisti akis.
Šios grupės produktai yra sudaryti iš hipoalerginių medžiagų. Bet kokiu atveju, kai kurie ypač jautrūs naudotojai gali patirti alerginių reakcijų. Šiuo atveju, rekomenduojama nutraukti naudojimą ir, jei reikia, pasitarti su gydytoju.

VEIDO SKYDELIO UDŽĖJIMAS ANT ŠALMO:

1 - Noņemiet divus plastmasas vāciņus no abām ķiveres pusēm.
2 - Uzlieciet divus balstus (A) pa labi un pa kreisi, saskaņojiet atbalsta tapas ar caurumiem uz ķiveres, pēc tam spiediet tos, līdz tie ir pilnībā ievietoti.
3-3a - Uzlieciet vizieri, centrējot caurumus viziera galā uz balstu cilindriskajām tapām, spiediet līdz detaļas saskaras.
4-4a - Novietojiet paplāksnes (B) uz viziera, centrējot to caurumus uz balstu cilindriskajām tapām, iespiediet tās savās vietās.
5 - Ievietojiet skrūves (C) un pievelciet līdz galam.
6 - Lai noņemtu vizieri, veiciet iepriekšējās darbības apgrieztā secībā.

VALYMAS

Nuimkite veido skydelį nuo šalmo ir nuvalykite naudodami tik vandenį ir neutralų muilą. Palikite natūraliai išdžiūti aplinkos temperatūroje. Jokiu būdu nenaudokite cheminių ploviklių, tirpiklių, benzino arba braižančių miltelių, nes tai yra agresyvios medžiagos, galinčios sumažinti veido skydelio konstrukcijos atsparumą. Niekada netrinkite sauso lęšio.

LAIKYMAS

Laikykite sausoje, apsaugotoje vietoje ir atokiau nuo UV spindulių. Jei nenaudojate arba gabenant geriausiai veido skydelį laikyti apsaugotą nuo tiesioginės saulės šviesos ir atokiau nuo karščio šaltinių. Rekomenduojama vėl įdėti veido skydelį į originalią pakuotę. Jei neatitinka gamintojo nurodytų specifikacijų, neklijuokite lipdukų, tirpiklių, lipnių etikečių ir dažų. Bet kuris nenumatytas veiksmas arba pakeitimas gali pakenkti veido skydelio apsauginei funkcijai.

GABENIMAS

Nėra numatytos konkrečios priemonės produkto gabenimui.

TRUKMĖ

Plastikiniai „KASK" priedai ir detalės gali būti naudojamos ilgiausiai 10 metų nuo ant produkto nurodytų pagaminimo metų.
Bet kokiu atveju, veido skydelio naudojimo trukmė priklauso nuo skirtingų kenkiančių veiksnių, įskaitant temperatūros svyravimus, tiesioginio saulės šviesos poveikio trukmės ir daugiau ar mažiau intensyvaus naudojimo. Reguliariai tikrinkite veido skydelį, kad įsitikintumėte, jog nėra jokių pažeidimų. Žiūrimosios dalies deformacija, įlenkimai, subraižymai – tai elementai, kurie nurodo veido skydelio pablogėjimo būklę ir todėl rekomenduojama produktą pakeisti.
Išmeskite ir pakeiskite produktą tolesniais atvejais
• Produktas su senesne nei 10 metų pagaminimo data
• Produktas stipriai sutrenktas, nukrito arba buvo mechaniškai deformuotas.
• Produktas neatitinka kontrolės reikalavimų.
• Produktas abejotinos kilmės arba naudojimo istorijos

GARANTIJA

„KASK" garantuoja, kad 3 metus nebus jokio medžiagos arba gamybos defekto. Garantijai netaikomi defektai, atsiradę dėl normalaus produkto nusidėvėjimo, pakeitimo, blogo laikymo, netinkamos priežiūros arba kitokio naudojimo, nei tas, kuriam produktas buvo sertifikuotas.

ATSARGINĖS DALYS IR PRIEDAI

WAC00005 - ADAPTERI

EN 166: 2001 – MARĶĒJUMS

(1) Raksta nosaukums; (2) Izgatavošanas gads un mēnesis (3) Marķējums par atbilstību ES Regulā 2016/425 noteiktajām veselības un drošības prasībām; (4) Marķējums par atbilstību veselības un drošības prasībām, kas paredzētas Regulā 2016/425 (ar grozījumiem, kas attiecas uz GB; 5) Marķējums ar skaitli "2" + burts "C" ir UV filtriem ar labu krāsu atpazīšanu - atsauce Mēroga numurs filtri "EN 170 - Ultravioletie filtri" (Clear ocular => 74,4% <VLT <100%) un cipars "5" ir saules filtriem - skalas numurs atsauces. filtri "EN 172 - Saules filtri rūpnieciskai lietošanai" (Smoke ocular => 80% <VLT <58,1% un Silver Mirror okulārs => 29,1% <VLT <17,8%); 6) ražotāja identifikācija; (7) optiskā klase; (8) Mehāniskā izturība pret triecieniem pie liela ātruma un vidējas enerģijas (120 m / s), ekstremālās temperatūrās -5 ° C / + 55 ° C; (9) Aizsardzība pret pilieniem un šķidrumu šļakatām; (10) Aizsardzība pret izkausētiem metāliem un karstām cietām vielām; (11) Izturība pret sīku daļiņu radītiem bojājumiem; (12) Izturība pret aizsvīšanu;); (13) Atsauces tehniskais standarts.

ANSI Z87.1 - MARĶĒJUMS

(14) Tehniskais atsauces standarts; (15) Triecienu aizsardzība; (16) aizsardzība pret UV starojumu; (17) Aizsardzība pret aizsvīšanu; (18) Aizsardzība pret pilieniem un šļakatām.

ATITIKTIES DEKLARACIJA: Norėdami gauti šio įtaiso ES atitikties deklaracijos kopiją, apsilankykite interneto svetainėje www.kask.com.

СРЕДСТВО ПО ЗАЩИТЕ ЛИЦА
ИНСТРУКЦИЯ ПО ПРИМЕНЕНИЮ

RU

ИНСТРУКЦИЯ

Перед использованием визора внимательно прочитайте инструкцию. Несоблюдение нижеизложенного может уменьшить его защитные свойства. В случае получения травм или даже смерти вследствие несчастного случая, связанного с неправильным использованием визора, производитель и (или) дистрибьютор ответственности не несут. Визор должен использоваться исключительно при осуществлении тех видов деятельности, для которых он был сертифицирован. Настоящий визор получил сертификацию от соответствующих органов ЕС и может быть использован вместе с защитными шлемами для проведения промышленных и высотных работ, а также работ, связанных с деревообрабатывающей сферой, в соответствии со стандартом EN 166:2001.
Визор соответствует требованиям Американского Национального Института Стандартов Z87.1: 2020. Визор не положено использовать отдельно, а только в сочетании со шлемами моделей HP, PLASMA WORK, SUPERPLASMA PL, SUPERPLASMA HD (так же как с соответствующими вариантами). Данная продукция не должна использоваться для целей, отличных от тех, для которых она была разработана (например, для защиты от поражения электрическим током).
Визор, описываемый в настоящем руководстве, является средством индивидуальной защиты, относящимся к категории II и, как таковой, он проходил процедуру по сертификации от ЕС, направленную на соблюдение требований, предусмотренных Приложениями № V и VI Директивы ЕС 2016/425.
Процесс сертификации CE осуществлен органом технической экспертизы ITALCERT SRL, Viale Sarca, 336, 20126 - MILANO, Italy, Notified Body number: 0426.

РИСКИ, ОТ КОТОРЫХ ЗАЩИЩАЕТ СРЕДСТВО ИНДИВИДУАЛЬНОЙ ЗАЩИТЫ

Риски, от которых предохраняет данное средство индивидуальной защиты, перечислены на маркировке. Просьба ознакомиться с ними.
Внимание:ношение защитных устройств, препятствующих попаданию в лицо высокоскоростных частиц, поверх очков для зрения может быть потенциально опасно для человека.
Внимание: Если символы F, B или A не находятся одновременно на визоре и на оправе, то целому защитному устройству для глаз нужно присвоить нижний уровень.
Внимание: Если требуется защита от попадания частиц на высокой скорости и при экстремальных температурах, выбранное защитное устройство для глаз должно быть помечено буквой T сразу после буквы, обозначающей силу воздействия, то есть FT, BT или AT. Если за буквой, обозначающей силу воздействия, не следует буква T, данное защитное устройство может использоваться для защиты от попадания высокоскоростных частиц, но только при нормальной температуре.

ИНСТРУКЦИЯ ПО ПРИМЕНЕНИЮ

В качестве меры предосторожности необходимо использовать козырек на протяжении всего времени работы или занятий спортом. Для обеспечения надлежащей защиты важно, чтобы козырек был надежно закреплен на шлеме и обеспечивал максимальную защиту. Козырек должен быть отрегулирован в соответствии с вашими индивидуальными особенностями и надет таким образом, чтобы свести к минимуму пространство для возможного проникновения твердых частиц, которые могут привести к повреждению глаз.
Защитный материал, на который распространяется действие этих правил, состоит из гипоаллергенных материалов. Однако у некоторых пользователей с повышенной чувствительностью возможно возникновение аллергических реакций. В таком случае, рекомендуется прекратить использование и при необходимости обратиться к врачу.

КРЕПЛЕНИЕ ВИЗОРА К ШЛЕМУ:

1- Снимите две пластиковые заглушки с обеих сторон шлема.
2- Установите обе опоры (A) справа и слева, расположите штифты на опорах так, чтобы они совпали с отверстиями на шлеме, затем нажмите на них, пока вы их полностью не вставите.
3-3a- Прикрепите визор так, чтобы отверстия на его краях совпали с цилиндрическими штифтами опор, затем нажмите, пока эти детали не соприкоснутся.
4-4a- Расположите шайбы (Б) поверх визора так, чтобы их отверстия совпали с цилиндрическими штифтами опор, затем вдавите их в гнезда.
5- Вставьте винты (C) и закрутите до упора.
6- Для того, чтобы снять визор, начинайте с последней операции и повторите весь тот же самый процесс в обратном порядке.

ЧИСТКА

Снимите козырек со шлема и почистите, используя только воду и нейтральное мыло. Дайте визору высохнуть естественным образом при комнатной температуре. Избегайте использования химических моющих средств, растворителей, бензина, абразивных порошков или иных агрессивных материалов, которые могут привести к снижению структурной прочности козырька. Никогда не трите сухое стекло.

ХРАНЕНИЕ

Хранить в сухом, защищенном от воздействия ультрафиолетовых лучей месте, при умеренной температуре. Когда вы не пользуетесь визором, а также при транспортировке предпочтительно хранить его в месте, защищенном от воздействия прямых солнечных лучей и вдали от источников тепла. Рекомендуется хранить козырек в оригинальной упаковке. Не наносить клеящие вещества, растворители наклейки и лаки, если это не указанно производителем. Любые непредусмотренные вмешательства или изменения могут повлиять на защитную функцию козырька.

ТРАНСПОРТИРОВКА

Каких-либо особых мер для транспортировки устройства предпринимать не требуется.

СРОК СЛУЖБЫ

Максимальный срок службы пластиковых изделий и деталей KASK 10 лет с года выпуска, указанного на изделии.
Тем не менее, срок службы козырька зависит от различных факторов, в том числе перепадов температур, продолжительности нахождения под воздействием прямых солнечных лучей и интенсивности использования. Регулярно проверяйте козырек на наличие каких-либо повреждений. Искажение изображения, потертости, царапины являются индикаторами повреждения козырька, в таком случае мы рекомендуем его замену.
Снимите и замените изделие в приведенных далее случаях.
С даты производства изделия прошло более 10 лет
Изделие подверглось сильному воздействию, падению или механической деформации.
Изделие не соответствует контрольным требованиям.
Изделие имеет сомнительное происхождение и историю использования

ГАРАНТИЯ

KASK предоставляет трехлетнюю гарантию на любые дефекты материалов и производственный изъяны. Гарантия не распространяется на дефекты, вызванные естественным изнашиванием, внесением изменений, неправильным хранением, ненадлежащим обслуживанием или использованием, для которого изделие не проходило сертификацию.

ЗАПАСНЫЕ ЧАСТИ И АКСЕССУАРЫ

WAC00005 - АДАПТЕРЫ

EN 166: 2001 - МАРКИРОВКА

(1) Название статьи; (2) Год и месяц изготовления (3) Маркировка соответствия требованиям охраны здоровья и безопасности, предусмотренным Регламентом ЕС 2016/425; (4) Маркировка соответствия требованиям по охране труда и технике безопасности, предусмотренным Регламентом 2016/425 (с поправками для применения в GB; 5) Маркировка цифрой «2» + буква «C» предназначена для УФ-фильтров с хорошим распознаванием цвета - ссылка Номер шкалы фильтры "EN 170 - Ультрафиолетовые фильтры" (Clear ocular => 74,4% <VLT <100%) и цифра "5" для солнечных фильтров - номер шкалы арт. фильтры «EN 172 - Солнечные фильтры для промышленного применения» (Дым окуляр => 80% <VLT <58,1% и окуляр Silver Mirror => 29,1% <VLT <17,8%); (6) Идентификация производителя; (7) Оптический класс; (8) Механическая стойкость к ударам с высокой скоростью и средней энергией (120 м/с), при экстремальных температурах -5°C/+55°C; (9) Защита от капель и брызг жидкостей; (10) Защита от расплавленных металлов и горячих твердых тел; (11) Устойчивость к повреждению мелкими частицами; (12) устойчивость к запотеванию;); (13) Технический эталон.

ANSI Z87.1 — МАРКИРОВКА

(14) Технический эталон; (15) Защита от ударов; (16) защита от ультрафиолетового излучения; (17) Защита от запотевания; (18) Защита от капель и брызг.

СЕРТИФИКАТ О СООТВЕТСТВИИ: Для получения копии сертификата о соответствии требованиям ЕС данного устройства, посетите веб-сайт www.kask.com.

SYSTEMY OCHRONY TWARZY
INSTRUKCJE UŻYTKOWANIA

PL

ULOTKA INFORMACYJNA

Przed użyciem osłony należy uważnie przeczytać instrukcję. Nieprzestrzeganie zawartych w niej zaleceń może ograniczyć deklarowany dla osłony poziom bezpieczeństwa. W przypadku, gdy użytkownik odniesie obrażenia lub poniesie śmierć w wyniku nieprawidłowego użycia osłony, producent i/lub dystrybutor nie ponosi za to odpowiedzialności. Osłona może być użytkowana wyłącznie zgodnie z jej przeznaczeniem. Niniejsza osłona posiada świadectwo WE do użytku ogólnego z kaskami ochronnymi przeznaczonymi do prac na wysokości, na drzewach i w przemyśle, zgodnie z normą EN 166:2001.
Osłona spełnia wymagania normy ANSI Z87.1:2020. Nie można używać osłony osobno, tylko w połączeniu z modelami kasków HP, PLASMA WORK, SUPERPLASMA PL, SUPERPLASMA HD (i ich wariantami). Ten produkt nie może być używany w innych sytuacjach niż te, do których został zaprojektowany (np. ryzyko porażenia prądem).
Osłona będąca przedmiotem niniejszej instrukcji jest Środkiem Ochrony Indywidualnej II kategorii i jako taki została poddana procedurze UE badania typu zgodnie z wymogami określonymi w Załącznikach V i VI do Rozporządzenia UE 2016/425
Procedura certyfikacji UE została przeprowadzona przez jednostkę notyfikowaną ITALCERT SRL, Viale Sarca, 336, 20126 - MILANO, Italy, Notified Body number: 0426.

ZAGROŻENIE, PRZED KTÓRYM ŚOI POWINIEN ZAPEWNIĆ OCHRONĘ

Informacje na temat zagrożeń, przed którymi ma chronić produkt, znajdują się na oznakowaniu.
Uwaga: środki chroniące przed uderzeniem cząstek o dużej prędkości nakładane na okulary lecznicze, mogą przenosić uderzenie, wywołując zagrożenie dla użytkownika.
Uwaga: Jeśli symbole F, B i A nie są wspólne dla osłony i ramki, kompletnej ochronie oczu należy przypisać niższy poziom.
Uwaga: jeśli wymagana jest ochrona przed uderzeniem cząstek o dużej prędkości w ekstremalnych temperaturach, wybrany środek ochrony oczu powinien być oznaczony literą T bezpośrednio po literze określającej symbol uderzenia, tj. FT, BT lub AT. Jeśli litera określająca symbol uderzenia nie znajduje się bezpośrednio przed literą T, wtedy środek ochrony oczu może być używany jedynie do ochrony przed cząstkami o dużej prędkości w temperaturze pokojowej.

INSTRUKCJE UŻYTKOWANIA

Ze względów bezpieczeństwa, osłonę należy obowiązkowo nosić przez pełny okres wykonywania pracy bądź uprawiania sportu. Aby zapewnić właściwą ochronę, osłona musi być dobrze zamontowana na kasku, tak by zapewnić maksymalne bezpieczeństwo. Osłona musi być ustawiona w taki sposób, aby dopasować się do użytkownika, musi być umieszczona, tak by zminimalizować przestrzeń przez którą mogłyby się przedostać czynniki zewnętrzne zdolne uszkodzić oczy.
Produkt ochronny jest wyprodukowany z materiałów hypoalergicznych. Jednak u niektórych bardzo podatnych na uczulenia użytkowników może dojść do reakcji alergicznych. W takim przypadku należy zaprzestać używania produktu i, w razie potrzeby, skonsultować się z lekarzem.

ZAKŁADANIE OSŁONY NA KASK:

1 - Zdjąć dwie plastikowe nakładki z obu stron kasku.
2 - Założyć dwa wsporniki (A) po prawej i lewej stronie, dopasować trzpienie wspornika do otworów w kasku, a następnie docisnąć je aż do końca.
3-3a - Założyć wizjer, centrując otwory na jego końcu na cylindrycznych trzpieniach wsporników, docisnąć, aż części się zetkną.
4-4a - Umieścić podkładki (B) nad wizjerem centrując ich otwory na cylindrycznych trzpieniach wsporników, wcisnąć je w gniazda.
5 - Włożyć śruby (C) i wkręcić je do oporu.
6 - Aby zdjąć wizjer, należy wykonać powyższe czynności w odwrotnej kolejności.

CZYSZCZENIE

Zdjąć osłonę z kasku i wyczyścić ją używając wyłącznie wody i łagodnego mydła. Pozostawić do wyschnięcia na powietrzu w temperaturze pokojowej. Nie używać detergentów chemicznych, rozpuszczalników, benzyny lub proszków do szorowania, ponieważ agresywne materiały mogłyby spowodować zmniejszenie wytrzymałości konstrukcyjnej osłony. Nigdy nie przecierać szybki, kiedy jest ona sucha.

KONSERWACJA

Przechowywać w suchym, ciepłym miejscu z dala od źródeł promieniowania ultrafioletowego. Jeśli osłona nie jest używana, a także w czasie transportu, należy ją przechowywać chroniąc przed bezpośrednim działaniem promieni słonecznych i z dala od źródeł ciepła. Zaleca się przechowywać osłonę w jej oryginalnym opakowaniu. Nie stosować substancji klejących, rozpuszczalników, naklejek lub powłok niezgodnych ze specyfikacją producenta. Wszelkie naprawy lub modyfikacje nieprzewidziane przez producenta mogą mieć wpływ na funkcje ochronne, jakie ma spełniać osłona.

TRANSPORTOWANIE

Brak szczególnych środków ostrożności dotyczących transportu urządzenia.

OKRES EKSPLOATACJI

Produkty i akcesoria KASK zostały wykonane z tworzyw sztucznych i ich maksymalny okres eksploatacji wynosi 10 lat, licząc od roku ich produkcji, który jest podany na produkcie.
Okres eksploatacji osłony zależy od istnienia różnych czynników, mających wpływ na pogorszenie jego stanu, takich jak zmiany temperatury, wystawienie na światło słoneczne i częstotliwość używania. Osłonę należy regularnie sprawdzać pod kątem uszkodzenia. Widoczne zmiany, zadrapania i rysy oznaczają uszkodzenie osłony, w takim wypadku zaleca się jej wymianę.
Zaprzestać używania osłony i ją wymienić, jeśli:
• została wyprodukowana ponad 10 lat temu
• została poddana silnemu uderzeniu, upuszczono ją, lub jeśli jest zdeformowana.
• nie spełnia wymogów kontrolnych.
• jej pochodzenie i historia użytkowania są wątpliwe

GWARANCJA

Firma KASK zapewnia trzyletnią gwarancję na wady materiałowe i wykonania produktu. Gwarancją nie są objęte wady spowodowane normalnym zużyciem, modyfikacjami, nieprawidłowym przechowywaniem, nieprawidłową konserwacją lub użytkowaniem niezgodnie z jego przeznaczeniem.

CZĘŚCI ZAMIENNE I AKCESORIA

WAC00005 - ADAPTERY

EN 166: 2001 - OZNAKOWANIE

(1) nazwa artykułu; (2) Rok i miesiąc produkcji (3) Oznakowanie zgodności z wymogami BHP przewidzianymi w Rozporządzeniu UE 2016/425; (4) Oznakowanie zgodności z wymaganiami BHP przewidzianymi w Rozporządzeniu 2016/425 (z późniejszymi zmianami do zastosowania w GB; 5) Oznakowanie cyfrą „2" + litera „C" dotyczy filtrów UV o dobrym rozpoznawaniu kolorów - nr ref filtry "EN 170 - Filtry ultrafioletowe" (Przezroczysty okular => 74,4% <VLT <100%) a cyfra "5" dotyczy filtrów słonecznych - numer skali nr ref. filtry "EN 172 - Filtry słoneczne do zastosowań przemysłowych" (Smoke ocular => 80% <VLT <58,1% i okular Silver Mirror => 29,1% <VLT <17,8%); (6) Identyfikacja producenta; (7) Klasa optyczna; (8) Odporność mechaniczna na uderzenia cząstek o dużej prędkości i średniej energii (120 m/s), w ekstremalnych temperaturach -5°C/+55°C; (9) Ochrona przed kroplami i rozpryskami cieczy; (10) Ochrona przed stopionymi metalami i gorącymi ciałami stałymi; (11) Odporność na uszkodzenia spowodowane drobnymi cząstkami; (12) Odporność na zaparowanie;); (13) Techniczny standard odniesienia.

ANSI Z87.1 - OZNAKOWANIE

(14) Techniczny standard odniesienia; (15) Ochrona przed uderzeniami; (16) ochrona przed promieniowaniem UV; (17) Ochrona przed zaparowaniem; (18) Ochrona przed kroplami i rozpryskami.

DEKLARACJA ZGODNOŚCI: W celu otrzymania kopii Deklaracji Zgodność UE dotyczącej tego urządzenia, należy zapoznać się ze stroną internetową www.kask.com.

SYSTÉMY NA OCHRANU OBLIČEJE
POKYNY PRO POUŽITÍ

CS

ZÁKLADNÍ INFORMACE

Před použitím ochranného štítu si pečlivě přečtěte pokyny. Nedodržování pokynů může vést ke snížení ochrany, kterou poskytuje ochranný štít. Při nehodě, která kvůli nesprávnému použití ochranného štítu způsobí zranění nebo dokonce smrt, nenese výrobce ani distributor žádnou odpovědnost. Tento ochranný štít používejte pouze a výhradně pro činnosti, pro kterou byl certifikován. Tento ochranný štít je držitelem osvědčení CE pro obecné použití na ochranné helmy pro výškové práce, pro použití v zahradnictví a v průmyslu, v souladu s ustanovením normy EN 166:2001.
Ochranný štít splňuje požadavky směrnice ANSI Z87.1:2020. Ochranný štít se nesmí používat samostatně, ale pouze v kombinaci s přilbami HP, PLASMA WORK, SUPERPLASMA PL, SUPERPLASMA HD (a příslušnými variantami). Tento výrobek se nesmí být používán v jiných situacích, než pro které je určen (např. při nebezpečí zasažení elektrickým proudem).
Ochranný štít, který je předmětem tohoto návodu představuje osobní ochrannou pracovní pomůcku II. kategorie, a jako takový prošelpřezkoušením na certifikaci EU typovu souladu s příslušnými ustanoveními podle příloh V a VI Nařízení EU 2016/425.
Certifikační postup EU vykonala notifikovaná zkušebna ITALCERT SRL, Viale Sarca, 336, 20126 - MILANO, Italy, Notified Body number: 0426.

RIZIKO PROTI KTERÉMU CHRÁNÍ TATO OOPP

Rizika, před kterými chrání tato pomůcka jsou uvedena na vyznačeném označení.
Pozor: osobní ochranné pracovní pomůcky proti vysokorychlostním částicím nošené nad příslušnými brýlemi mohou přenášet nárazy, potenciálně nebezpečné pro uživatele.
Pozor: Pokud symboly F, B a A na štítu a na postranicích nejsou shodné je třeba pro osobní celou ochrannou pracovní pomůcku celých očí přiřadit nižší stupeň ochrany, a podle tedy testovacímu .
Pozor: pokud je požadována ochrana proti vysokorychlostním částicím s extrémní teplotou, musí být zvolená osobní ochranná pracovní pomůcka očí označena písmenem T, ihned za písmenem označujícím náraz, tedy FT, BT nebo AT. Pokud po písmenu označujícím náraz nenásleduje písmeno T, může se osobní ochranná pomůcka očí používat pouze jako ochrana proti vysokorychlostním částicím při teplotě prostředí.

POKYNY PRO POUŽITÍ

Jako preventivní opatření je nutné používat ochranný štít po celou dobu pracovní nebo sportovní činnosti. Pro zajištění odpovídající ochrany a zaručení maximální bezpečnosti je důležité, aby ochranný štít byl na přilbě správně namontován. Ochranný štít musí být umístěn tak, aby prostory, kterými by mohla dovnitř proniknout cizí tělesa, a způsobit tak poškození zraku byly sníženy na mininimum.
Ochranný materiál popsaný v tomto návodu, je složen z hypoalergenních látek. Může nicméně může u citlivých jedinců vyvolat alergické reakce. V takovém případě doporučujeme tento výrobek dále nepoužívat a pokud je to nutné, poradit se o používání výrobku s lékařem.

NASAZENÍ ŠTÍTU NA PŘILBU:

1 - Sejměte dvě umělohmotné krytky (A) na obou stranách přilby.
2 - Nasaďte dva držáky pravý a levý (A) tak, aby čepy na držáku byly naproti otvorů na helmě a pak je zatlačte tak, aby úplně zapadly.
3-3a - Nasaďte štít, vycentrujte otvory na jeho koncích tak, aby byly naproti válečkovým čepům držáků a stiskněte, až se obě části spojí.
4-4a - Umístěte kruhové podložky (B) na štít, tak, aby byly naproti válečkovým čepům držáků a zatlačte je do příslušných míst.
5 - Nasaďte šrouby (C) a zašroubujte je až na doraz.
6 - Na sejmutí štítu zopakujte výše uvedený postup v opačném pořadí.

ČIŠTĚNÍ

Odstraňte ochranný štít z přilby a očistěte jej výhradně vlažnou vodou a neutrálním mýdlem. Nechejte uschnout volně, při teplotě prostředí. V žádném případě nepoužívejte chemické čisticí přípravky, rozpouštědla, benzín nebo abrazivní prášek, tyto agresivní materiály by mohly způsobit snížení odolnosti struktury štítu. Nikdy neotírejte hledí když je suchá.

SKLADOVÁNÍ

Uschovejte na suchém, teplém místě, mimo UV záření. Pokud není ochranný štít používán a během převážení jej uložte na místě chráněném před přímým sluncem a daleko od tepelných zdrojů. Doporučujeme skladovat tento ochranný štít v původním obalu. Nepoužívejte lepidla, rozpouštědla, samolepky a barvy, pokud nesplňují specifikace výrobce. Jakákoli neodborná oprava nebo úprava může mít negativní vliv na ochrannou funkci ochranného štítu.

PŘEPRAVA

Pro přepravu tohoto výrobku neexistují žádné zvláštní pokyny.

ŽIVOTNOST

Plastové výrobky a doplňky KASK mají maximální životnost 10 let, počínaje rokem výroby uvedeným na výrobku.
Životnost přilby závisí na mnoha degenerativních faktorech včetně teplotních změn, vystavení přímému slunečnímu záření a intenzitě používání. Pravidelně kontrolujte, jestli není ochranný štít poškozen. Zkreslené vidění, rýhy a škrábance ukazují na zhoršení stavu ochranného štítu a v tom případě doporučujeme jeho výměnu.
Výrobek vyřaďte a vyměňte v následujících případech:
• Produkt s datem výroby více než 10 let.
• Produkt který prodělal silný náraz, pád nebo mechanickou deformaci.
• Produkt, který nesplnilňuje kontrolní požadavky.
• Produkt s nejasným původem nebo historií použití

ZÁRUKA

Výrobce KASK ručí za všechny materiálové a výrobní vady po dobu 3 let. Záruka se nevztahuje na vady způsobené běžným opotřebením, úpravami, nesprávným skladováním či údržbou nebo používáním na jiné účely, než na jaké je prostředek certifikován.

NÁHRADNÍ DÍLY A PŘÍSLUŠENSTVÍ

WAC00005 - ADAPTÉRY

EN 166: 2001 - ZNAČENÍ

(1) Název článku; (2) Rok a měsíc výroby (3) Označení shody s požadavky na ochranu zdraví a bezpečnost stanovenými Nařízením EU 2016/425; (4) Označení shody s požadavky na ochranu zdraví a bezpečnost stanovenými Nařízením 2016/425 (ve znění platném pro GB; 5) Označení číslem "2" + písmenem "C" je pro UV filtry s dobrým rozlišením barev - ref. Číslo stupnice filtry "EN 170 - Ultrafialové filtry" (Čistý okulár => 74,4% <VLT <100%) a číslo "5" je pro solární filtry - číslo stupnice obj.č. filtry "EN 172 - Solární filtr pro průmyslové použití" (kouřový okulár => 80 % <VLT <58,1 % a okulár Silver Mirror => 29,1 % <VLT <17,8 %); (6) Identifikace výrobce; (7) optická třída; (8) Mechanická odolnost proti nárazům při vysoké rychlosti a střední energii (120 m/s), při extrémních teplotách -5 °C / + 55 °C; (9) Ochrana před kapkami a postřikáním kapalin; (10) Ochrana před roztavenými kovy a horkými pevnými látkami; (11) Odolnost proti poškození jemnými částicemi; (12) Odolnost proti zamlžování;); (13) Technická referenční norma.

ANSI Z87.1 - OZNAČENÍ

(14) Technická referenční norma; (15) ochrana proti nárazu; (16) ochrana před UV zářením; (17) Ochrana před zamlžením; (18) Ochrana před kapkami a postřikáním.

PROHLÁŠENÍ O SHODĚ: Chcete-li získat kopii EU prohlášení o shodě pro toto zařízení, navštivte web www.kask.com.

SYSTÉMY NA OCHRANU TVÁRE
POKYNY NA POUŽÍVANIE

SK

INFORMAČNÁ POZNÁMKA

Pred používaním ochranného štítu si dôkladne prečítajte pokyny. Pri ich nedodržiavaní sa môže znížiť bezpečnosť, ktorú štít poskytuje. Výrobca a distribútor nenesú žiadnu zodpovednosť v prípade nehody s následkom poranenia či dokonca usmrtenia osôb v dôsledku nesprávneho používania priezoru. Tento ochranný štít sa smie používať výlučne na činnosť, na ktorú bol certifikovaný. Tento ochranný štít bol certifikovaný EÚ na všeobecné použitie s bezpečnostnými prilbami na prácu vo výškach, v lesníctve a priemysle podľa normy EN 166:2001.
Tento ochranný štít spĺňa požiadavky normy ANSI Z87.1:2020. Tento ochranný štít nemožno používať samostatne, iba v kombinácii s modelmi prilieb HP, PLASMA WORK, SUPERPLASMA PL, SUPERPLASMA HD (a ich variantmi). Tento výrobok nesmie byť používaný v iných situáciách ako v tých, pre ktoré bol navrhnutý (napr. nebezpečenstvo zásahu elektrickým prúdom).
Ochranný štít na ktorý sa vzťahuje táto príručka, je osobný ochranný prostriedok II. kategórie a ako taký prešiel postupom typovej skúšky EÚ s uplatnením požiadaviek stanovených v Prílohách V a VI Nariadenia EÚ 2016/425.
Proces certifikácie EÚ bol vykonaný notifikačným orgánom ITALCERT SRL, Viale Sarca, 336, 20126 - MILANO, Italy, Notified Body number: 0426.

RIZIKO, PROTI KTORÉMU MÁ OOPP CHRÁNIŤ

Riziká, pred ktorými má pomôcka chrániť, nájdete na pripevnenom označení.
Pozor: pomôcky na ochranu proti vysokorýchlostným časticiam, ktoré sa nosia nad príslušnými dioptrickými okuliarmi, môžu mať potenciálne nebezpečný účinok na používateľa.
Pozor:Ak symboly F, B a A nie sú spoločné pre štít aj pre ráme, musí sa kompletnej ochrane očí priradiť nižšia úroveň.
Pozorak sa vyžaduje ochrana proti vysokorýchlostným časticiam pri extrémnych teplotách, mal by byť vybraný chránič očí označený písmenom T bezprostredne nasledujúcim za písmenom nárazu, t. j. FT, BT alebo AT. Ak za písmenom nárazu nenasleduje písmeno T, smie byť ochrana očí používaná iba na ochranu pred časticami s vysokou rýchlosťou a teplotou prostredia.

POKYNY NA POUŽÍVANIE

Z preventívnych dôvodov je nevyhnutné používať ochranný štít počas celej pracovnej alebo športovej činnosti. Na zabezpečenie primeranej ochrany je dôležité ochranný štít správne namontovať na prilbu tak, aby zaručoval maximálnu bezpečnosť. Ochranný štít musí byť upravený tak, aby vyhovoval používateľovi, musí byť umiestnený tak aby redukoval na minimum priestor, umožňujúci prienik cudzích predmetov, ktoré by mohli poškodiť oči.
Ochranný štít je zhotovený z hypoalergénnych materiálov. Aj tak sa u niektorých zvlášť citlivých používateľov sa môžu vyskytnúť alergické reakcie. V takomto prípade sa odporúča prerušiť používanie a prípadne sa poradiť s lekárom.

UPEVNENIE OCHRANNÉHO ŠTÍTU NA PRILBU:

1 - Vyberte dva plastové uzávery na obidvoch stranách prilby.
2 - Nasaďte dva držiaky pravý a ľavý (A) tak, aby čapy na držiakoch boli naproti otvorom v prilbe a potom ich zatlačením nasaďte až dokým sa hELMA nezasunú.
3-3a - Nasaďte priezor a vycentrujte otvory na jeho okrajoch s oválnymi čapy na držiakoch a zatlačte ich až dokým nezapadnú.
4-4a - Umiestite kruhové podložky (B) na priezor, vycentrujete jeho otvory s oválnymi čapy na držiakoch a zatlačte na príslušné miesto.
5 - Nasaďte skrutky (C) a zskrutkujte ich až na doraz.
6 - Na odstránenie priezoru/štítu z prilby zopakujte vyššie uvedený postup v opačnom poradí.

ČISTENIE

Odpojte ochranný štít z prilby a vyčistite ho iba vodou a neutrálnym mydlom. Nechajte voľne vyschnúť pri izbovej teplote. Nikdy nepoužívajte chemické čistiace prostriedky, rozpúšťadlá, benzín alebo abrazívne prášky, nakoľko obsahujú agresívne materiály, ktoré môžu zapríčiniť zníženie štrukturálnej odolnosti priezoru. Nikdy nečistite priezor za sucha.

SKLADOVANIE

Uchovávajte na suchom, temperovanom mieste, chráňte pred UV žiarením. Keď sa štít nepoužíva a počas jeho prepravy, skladujte ho na mieste chránenom pred priamym slnečným svetlom a mimo zdrojov tepla. Odporúčame odkladať štít do originálneho obalu. Nepoužívajte lepidlá, rozpúšťadlá, samolepiace štítky a nátery, ktoré nevyhovujú špecifikáciám výrobcu. Akýkoľvek nepovolený zásah alebo úprava môžu ovplyvniť ochrannú funkciu štítu.

DOPRAVA

Nevyžadujú sa zvláštne opatrenia súvisiace s prepravou pomôcky.

ŽIVOTNOSŤ

Tovar a súčasti z plastu firmy KASK majú životnosť maximálne 10 rokov, počnúc rokom výroby vyznačenom na výrobku.
Životnosť ochranného štítu však závisí od rôznych degeneratívnych faktorov, vrátane teplotných výkyvov, častému vystaveniu priamemu slnku a vyššej či nižšej intenzity používania. Štít pravidelne kontrolujte, aby ste zistili prípadné poškodenia. Znížená viditeľnosť, škrabance, ryhy, predstavujú znaky poškodenia ochranného štítu a odporúčame jeho výmenu.
Výrobok je nutné vyradiť a nahradiť iným v nasledujúcich prípadoch:
• Výrobok má dátum výroby starší ako 10 rokov
• Výrobok utrpel silný náraz, pád alebo mechanickú deformáciu.
• Výrobok nespĺňa kontrolné požiadavky.
• Výrobok má pochybný pôvod a históriu používania

ZÁRUKA

Spoločnosť KASK poskytuje trojročnú záručnú lehotu v prípade materiálovej alebo výrobnej vady. Záruka nezahŕňa vady spôsobené bežným opotrebovaním výrobku, úpravami, nesprávnym skladovaním, nevhodnou údržbou alebo použitím na iné účely ako tie, na ktoré bol výrobok certifikovaný.

NÁHRADNÉ DIELY A PRÍSLUŠENSTVO

WAC00005 - ADAPTÉRY

EN 166: 2001 - ZNAČENIE

(1) názov článku; (2) Rok a mesiac výroby (3) Označenie zhody s požiadavkami na ochranu zdravia a bezpečnosť stanovenými Nariadením EÚ 2016/425; (4) Označenie zhody s požiadavkami na ochranu zdravia a bezpečnosť stanovenými nariadením 2016/425 (v znení zmien a doplnení, ktoré sa má uplatňovať v GB; 5) Označenie číslom „2" + písmenom „C" je pre UV filtre s dobrým rozlíšením farieb - ref. Číslo stupnice filtre "EN 170 - Ultrafialové filtre" (čisté oko => 74,4% <VLT <100%) a číslo "5" je pre solárne filtre - číslo stupnice ref. filtre "EN 172 - Solárne filtre na priemyselné použitie" (Dymový okulár => 80 % <VLT <58,1 % a okulár Silver Mirror => 29,1 % <VLT <17,8 %); (6) identifikácia výrobcu; (7) optická trieda; (8) Mechanická odolnosť voči nárazom pri vysokej rýchlosti a strednej energii (120 m/s), pri extrémnych teplotách -5 °C / + 55 °C; (9) Ochrana pred kvapôčkami a striekajúcimi kvapalinami; (10) Ochrana pred roztavenými kovmi a horúcimi pevnými látkami; (11) Odolnosť voči poškodeniu jemnými časticami; (12) Odolnosť proti zahmlievaniu;); (13) Referenčná technická norma.

ANSI Z87.1 - OZNAČENIE

(14) Technická referenčná norma; (15) ochrana proti nárazu; (16) ochrana pred UV žiarením; (17) Ochrana pred zahmlievaním; (18) Ochrana pred kvapkami a postriekaním.

VYHLÁSENIE O ZHODE: Ak chcete získať kópiu EÚ vyhlásenia o zhode pre toto zariadenie, navštívte www.kask.com.

СИСТЕМИ ЗА ЗАЩИТА НА ЛИЦЕТО
ИНСТРУКЦИИ ЗА УПОТРЕБА

BG

ИНФОРМАЦИОННА БЕЛЕЖКА

Преди да използвате визьора прочетете внимателно инструкциите, неспазването им може да намали защитата, предлагана от визьора. Производителят или дистрибуторът не носят отговорност в случай на злополука със съответни наранявания или дори смърт, които се дължат на неправилна употреба на визьора. Този визьор трябва да се използва само и единствено за дейността, за която е сертифициран. Този визьор е сертифициран по CE за обща употреба със защитни каски за работи на височина, дървообработваща промишленост и индустрия, съгласно стандарт EN 166:2001.
Визьорът отговаря на изискванията на стандарт ANSI Z87.1:2020. Визьорът не може да се използва поотделно, а само в комбинация с модели каски HP, PLASMA WORK, SUPERPLASMA PL, SUPERPLASMA HD (и съответните варианти). Този продукт не трябва да се използва в ситуации, различни от тези, за които е предназначен (напр. риск от токов удар).
Визьорът, посочен в това ръководство е Лично предпазно средство, II-ра категория и като такова е преминало процедура по изпитване на ЕС на типа с прилагане на изискванията, предвидени в Приложения V и VI на Регламент (ЕС) 2016/425.
Процедурата по сертифициране на ЕС е извършена от нотифициращ орган ITALCERT SRL, Viale Sarca, 336, 20126 - MILANO, Italy, Notified Body number: 0426.

РИСКОВЕ, ЗА КОИТО Е ПРЕДНАЗНАЧЕНО ЛПС

За рисковете, за които е предназначено устройството, вижте приложената маркировка.
Внимание:устройствата за защита от високоскоростни частици, носени над референтни диоптрични очила, могат да предадат потенциално опасни за потребителя въздействия.
Внимание: Ако символи F, B и A не са едни и същи за визьора и за рамката, на целия протектор за очи трябва да се предостави по-ниското ниво на защита за цялото око.
Внимание: ако се изисква защита срещу високоскоростни частици при екстремни температури, избраният протектор за очи трябва да е маркиран с буква T непосредствено след буквата за въздействие, т.е. FT, BT или AT. Ако след буквата за въздействие не е поставена буква T, протекторът за очи трябва да се използва само срещу високоскоростни частици при температура на околната среда.

ИНСТРУКЦИИ ЗА УПОТРЕБА

Като предпазна мярка е задължително да използвате визьора през цялото време, докато извършвате трудова дейност или спортувате. За да предпазва правилно, е важно визьорът да е правилно поставен върху каската, така че да осигурява максимална безопасност. Визьорът трябва да е регулиран така, че да се нагоди към потребителя, трябва да е поставен по такъв начин, че да свежда до минимум пространствата за попадане на външни агенти, които биха могли да наранят очите.
Протекторите, посочени в настоящия документ, са изработени от хипоалергенни материали. Все пак може да предизвикат алергични реакции при чувствителни лица. В такъв случай се препоръчва да прекратите употребата и ако е необходимо, да се консултирате с лекар.

ПОСТАВЯНЕ НА ВИЗЬОРА ВЪРХУ КАСКАТА:

1 - Отстранете двете пластмасови запушалки от двете страни на каската.
2 - Поставете двете подложки (A) лява и дясна, така че шифтчетата на подложката да съвпаднат с отворите в каската, след това натиснете, докато влязат докрай.
3-3a - Поставете визьора, като центрирате отворите в краищата му върху цилиндричните шифтчета на подложките, натиснете докато частите влязат в контакт.
4-4a - Поставете шайбите (B) над визьора, като центрирате отворите им върху цилиндричните шифтчета на подложките, натиснете ги в гнездата им.
5 - Поставете винтовете (C) и завийте докрай.
6 - За да свалите визьора, извършете операциите в обратен ред.

ПОЧИСТВАНЕ

Извадете визьора от каската и го почистете само с вода и неутрален сапун. Оставете да изсъхне естествено на стайна температура. В никакъв случай не използвайте химически почистващи препарати, разтворители, бензин или абразивни прахове, тъй като биха могли да компрометират структурната здравина на визьора. Никога не търкайте лещата, когато е суха.

СЪХРАНЕНИЕ

Съхранявайте в сухи помещения, с умерена температура и защитени от ултравиолетови лъчи. Когато не се използва, и по време на транспорт, се препоръчва да съхранявате визьора, на място, защитено от пряка слънчева светлина и далеч от източници на топлина. Препоръчително е да поставите визьора в оригиналната опаковка. Не използвайте лепила, разтворители, самозалепващи стикери и лакове, ако не отговарят на спецификацията, посочени от производителя. Всяка непредвидена употреба или промяна, може да повреди защитната функция на визьора.

ТРАНСПОРТ

Не са предвидени специални мерки за транспорт на устройството.

ПРОДЪЛЖИТЕЛНОСТ НА ЖИВОТ

Максималната продължителност на живот на пластмасовите продукти и части KASK е 10 години от годината на производство, посочена върху продукта.
Все пак продължителността на живот на визьора зависи от настъпването на различни дегенеративни фактори, включително температурни скокове, излагане на пряка слънчева светлина и малко или много интензивна употреба. Редовно проверявайте визьора, за да установите наличието на евентуални повреди. Деформация на видимостта, нарези, драскотини, са елементи, които показват влошеното състояние на визьора и се препоръчва замяната му.
Изхвърлете и подменете продукта в следните случаи:
• Продукт с дата на производство преди повече от 10 години
• Продукт, подложен на голямо натоварване, падане или механична деформация.
• Продукт, който не отговаря на изискванията за контрол.
• Продукт със съмнителен произход или история на употреба

ГАРАНЦИОНЕН СРОК

KASK предоставя гаранция 3 години за всеки дефект на материалите или изработката. Гаранцията не покрива дефекти, свързани с нормалното износване на продукта, модификации, неправилно съхранение, неправилна поддръжка или употреба, различна от тази, за която е сертифицирано устройството.

РЕЗЕРВНИ ЧАСТИ И АКСЕСОАРИ

WAC00005 - АДАПТЕРИ

EN 166: 2001 - МАРКИРОВКА

(1) Име на артикула; (2) Година и месец на производство (3) Маркировка за съответствие с изискванията за здраве и безопасност, предвидени в Регламент 2016/425 на ЕС; (4) Маркировка за съответствие с изискванията за здраве и безопасност, предвидени в Регламент 2016/425 (както е изменен, за да се прилага в GB; 5) Маркировката с номер "2" + буква "C" е за UV филтри с добро разпознаване на цветовете - реф.мащабно число филтри "EN 170 - Ултравиолетови филтри" (Clear ocular => 74,4% <VLT <100%) и числото "5" е за соларни филтри - номер на скалата на реф. филтри "EN 172 - Слънчеви филтри за промишлена употреба" (димен окуляр => 80% <VLT <58,1% и окуляр Silver Mirror => 29,1% <VLT <17,8%); (6) Идентификация на производителя; (7) Оптичен клас; (8) Механична устойчивост на удари при висока скорост и средна енергия (120 m / s), при екстремни температури -5 ° C / + 55 ° C; (9) Защита от капки и пръски течности; (10) Защита от разтопени метали и горещи твърди вещества; (11) Устойчивост на увреждане от фини частици; (12) Устойчивост на запотяване;); (13) Референтен технически стандарт.

ANSI Z87.1 - МАРКИРОВКА

(14) Референтен технически стандарт; (15) Защита от удар; (16) Защита от UV радиация; (17) Защита от запотяване; (18) Защита от капки и пръски.

ДЕКЛАРАЦИЯ ЗА СЪОТВЕТСТВИЕ: За копие от Декларацията за съответствие на ЕС на това устройство, посетете уеб сайт www.kask.com.

ARCVÉDELMI RENDSZEREK
HASZNÁLATI UTASÍTÁSOK

HU

TÁJÉKOZTATÓ MEGJEGYZÉS

Az ellenző használata előtt alaposan olvassa el az utasításokat, a leírtak figyelmen kívül hagyása csökkentheti az ellenző által nyújtott biztonságot. Az ellenző nem megfelelő használatából eredő sérülésekkel járó baleset vagy akár halál esetén a gyártó és/vagy a forgalmazó semmilyen felelősséget nem vállal. Ezt az ellenzőt csak és kizárólag azokhoz a tevékenységekhez szabad használni, amelyekhez tanúsítva lett. A jelen ellenző EN 166:2001 szabvány szerinti EU tanúsítvánnyal rendelkezik a magasban történő munkavégzéshez, illetve faipari vagy ipari munkákhoz használatos védősisakokkal történő általános használatot illetően.
Az ellenző megfelel az ANSI Z87.1:2020 szabvány követelményeinek. Az ellenző kizárólag a HP, PLASMA WORK, SUPERPLASMA PL, SUPERPLASMA HD sisakmodellekkel (és a megfelelő termékváltozatokkal) együtt használható, önmagában nem. Ez a termék nem használható olyan helyzetekben, amelyek eltérnek az előre tervezettektől (pl. elektromos kockázat).
A jelen kézikönyv tárgyát képező ellenző egy II. kategóriába tartozó egyéni védőeszköz, és ennek megfelelően a 2016/425/EU rendelet V. és VI. mellékleteinek előírásai értelmében EU típusvizsgálati eljárásnak vetették alá.
Az EU tanúsítási eljárást a ITALCERT SRL, Viale Sarca, 336, 20126 - MILANO, Italy, Notified Body number: 0426.

KOCKÁZATOK, AMELYEK ELLEN AZ EGYÉNI VÉDŐESZKÖZ VÉDELMET BIZTOSÍT

A veszélyekről, amelyek ellen az illető készülék védelmet biztosít, a megfelelő jelölésből tájékozódhat.
Figyelem: a vonatkozó szemészeti szemüvegeken a nagy sebességű részecskék ellen viselt védőeszközök potenciálisan veszélyes ütközést közvetíthetnek a felhasználó számára.
Figyelem: Ha az F, B és A szimbólumok nem egyformák a kijelzőn és a kereten, akkor az alacsonyabb szintet kell figyelembe venni a teljes szemvédőhöz.
Figyelem: ha extrém hőmérsékletű, nagy sebességű részecskékkel szembeni védelemre van szükség, akkor a kiválasztott szemvédőn egy T jelölésnek kell szerepelnie közvetlenül az ütközésre vonatkozó jelölés után, azaz FT, BT vagy AT. Amennyiben az ütközésre vonatkozó jelölést nem követi egy T betű, a szemvédőt kizárólag szobahőmérsékletű, nagy sebességű részecskék ellen szabad használni.

HASZNÁLATI UTASÍTÁSOK

Megelőző jelleggel elengedhetetlen az ellenző használata a munkatevékenység vagy a sportolás teljes időtartama alatt. A megfelelő védelem érdekében fontos, hogy az ellenzőt megfelelően szereljék fel a sisakra, annak érdekében, hogy az maximális biztonságot nyújtson. Az ellenzőt úgy kell beállítani, hogy az illeszkedjen a felhasználóhoz, illetve úgy kell elhelyezni azt, hogy a lehető legkisebbre csökkentse a szemet károsítható esetleges külső tényezők behatolási helyét.
Az ez által befedett védőeszközök hipoallergén anyagokból készülnek. Azonban néhány különösen érzékeny felhasználónál lehet allergiás reakciója. Ebben az esetben javasolt megszakítani a használatot, és ha szükséges, orvoshoz fordulni.

ELLENZŐ FELSZERELÉSE A SISAKRA:

1 - Távolítsa el a sisak két oldalán található két műanyag dugót.
2 - Helyezze fel a bal és a jobb oldali alátámasztást (A), igazítsa az alátámasztásokon lévő csapokat a sisakon lévő lyukakba, és nyomja teljesen bele azokat.
3-3a - Helyezze fel a szemellenzőt, a szélén található lyukakat az alátámasztásokon lévő hengeres csapokra igazítva, majd nyomja össze érintkezésig az egyes részeket.
4-4a - Helyezze fel az alátéteket (B) a szemellenzőre, a lyukakat az alátámasztásokon lévő hengeres csapokra igazítva, majd nyomja azokat a helyükre.
5 - Illessze be a csavarokat (C), és csavarja be azokat ütközésig.
6 - A szemellenző eltávolításához a fenti műveletsort fordított sorrendben végezze el.

TISZTÍTÁS

Távolítsa el az ellenzőt a sisakról és tisztítsa meg kizárólag víz és semleges szappan használatával. Hagyja szobahőmérsékleten megszáradni. Feltétlenül kerülje a kémiai tisztítószerek, oldószerek, benzin vagy csiszolópor használatát, mivel ezek abszolút agresszív anyagok, amelyek csökkenthetik az ellenző szerkezeti szilárdságát. Soha ne dörzsölje meg a lencsét, amikor az száraz.

TÁROLÁS

Tárolja száraz, mérsékelt hőmérsékletű és UV-sugárzástól védett helyen. Használaton kívül és szállítás közben célszerű az ellenzőt távol tartani a közvetlen napfénytől és a hőforrásoktól. Javasoljuk, hogy helyezze vissza az ellenzőt az eredeti csomagolásba. Amennyiben azok nem felelnek meg a gyártó által előírtaknak, ne használjon ragasztóanyagokat, oldószereket, öntapadó címkéket és festékeket. Minden nem tervezett beavatkozás vagy módosítás károsíthatja az ellenző védő funkcióját.

SZÁLLÍTÁS

Nincsenek tervezett különleges intézkedések a készülék szállítására.

ÉLETTARTAM

A KASK műanyag tárgyak és részek legfeljebb 10 év élettartammal rendelkeznek a terméken feltüntetett gyártási évtől kezdődően.
Az ellenző élettartama azonban számos degeneratív tényezőtől függ, ideértve a hőmérsékletingadozásokat, a közvetlen napfénynek való kitettséget és a többé-kevésbé intenzív felhasználást. Rendszeresen ellenőrizze az ellenzőt, az esetleges sérülések megállapítása érdekében. A látás deformáció, a vájatok, a karcolások mind az ellenző kopását igazoló tények, ezekben a helyzetekben ajánlott az ellenző cseréje.
Az alábbi esetekben dobja ki és helyettesítse a terméket:
• 10 évnél régebbi gyártási dátummal rendelkező termék
• Erős ütésnek, esésnek vagy mechanikai deformációnak kitett termék.
• Olyan termék, amely nem felel meg az ellenőrzési követelményeknek.
• Olyan termék, amelynek eredete vagy korábbi használata kétes

GARANCIA

A KASK 3 év garanciát vállal minden anyag- vagy gyártási hibára. A garancia nem terjed ki a termék természetes kopásából, módosításokból, nem megfelelő tárolásból, helytelen karbantartásból vagy a tanúsítottól eltérő felhasználásból eredő hibákra.

CSEREALKATRÉSZEK ÉS TARTOZÉKOK

WAC00005 - ADAPTEREK

EN 166: 2001 – JELÖLÉS

(1) A cikk neve; (2) A gyártás éve és hónapja (3) A 2016/425 EU rendeletben előírt egészségügyi és biztonsági követelményeknek való megfelelés jelölése; (4) A 2016/425 rendeletben előírt egészségügyi és biztonsági követelményeknek való megfelelés jelölése (a GB-ban módosított változatban; 5) A „2" számmal + „C" betűvel ellátott jelölés a jó színfelismeréssel rendelkező UV-szűrőkre vonatkozik - ref. Skálaszám szűrők "EN 170 - Ultraibolya szűrők" (Clear okular => 74,4% <VLT <100%) és az "5" szám a szoláris szűrőkre vonatkozik - a ref. szűrők "EN 172 - Szolárszűrők ipari használatra" (Smoke ocular => 80% <VLT <58,1% és Silver Mirror okulár => 29,1% <VLT <17,8%); (6) A gyártó azonosítója; (7) Optikai osztály; (8) Mechanikai ütésállóság nagy sebességgel és közepes energiával (120 m/s), szélsőséges hőmérsékleten -5 °C / + 55 °C; (9) Cseppek és folyadékok fröccsenése elleni védelem; (10) olvadt fémek és forró szilárd anyagok elleni védelem; (11) Ellenálló a finom részecskék okozta sérülésekkel szemben; (12) Ellenállás a párásodásnak;); (13) Műszaki referenciaszabvány.

ANSI Z87.1 - JELÖLÉS

(14) Műszaki referenciaszabvány; (15) Ütésvédelem; (16) UV-sugárzás elleni védelem; (17) Párásodás elleni védelem; (18) Cseppek és fröccsenések elleni védelem.

MEGFELELŐSÉGI NYILATKOZAT: Az adott eszközre vonatkozó EU megfelelőségi nyilatkozat másolata megtekinthető a www.kask.com weboldalon.

SISTEME DE PROTECȚIE A FEȚEI
INSTRUCȚIUNI DE UTILIZARE

RO

NOTĂ INFORMATIVĂ

Înainte de a utiliza viziera citiți cu atenție instrucțiunile, nerespectarea acestora poate reduce siguranța oferită de vizieră. În cazul accidentelor soldate cu leziuni sau chiar deces cauzate de utilizarea necorespunzătoare a vizierei, producătorul și/sau distribuitorul sunt absolviți de orice responsabilitate. Această vizieră trebuie să fie utilizată exclusiv pentru activitatea pentru care a fost certificată. Această vizieră a fost certificată CE pentru uz general cu căști de siguranță pentru lucrări la înălțime, arboricole și industriale, conform standardului EN 166:2001.
Viziera îndeplinește criteriile tehnice ale normativului ANSI Z87.1:2020. Viziera nu poate fi utilizată individual, ci în combinație cu modelele de căști HP, PLASMA WORK, SUPERPLASMA PL, SUPERPLASMA HD (și variantele aferente). Acest produs nu trebuie utilizat în alte situații decât în cele pentru care a fost conceput (ex. risc electric).
Viziera, obiectul prezentului manual, este un echipament individual de protecție de categoria a II-a și ca atare a fost supusă procedurii de examinare UE de tip cu aplicarea criteriilor prevăzute de Anexele V și VI din Regulamentul UE 2016/425.
Procedura de certificare UE a fost efectuată de organismul notificat ITALCERT SRL, Viale Sarca, 336, 20126 - MILANO, Italy, Notified Body number: 0426.

RISCURILE PENTRU CARE A FOST PROIECTAT EIP

Pentru a afla împotriva căror riscuri protejează dispozitivul, consultați inscripțiile.
Atenție: dispozitivele de protecție împotriva particulelor de mare viteză utilizate peste ochelarii oftalmologici de referință pot transmite impacturi periculoase pentru utilizator.
Atenție: dacă simbolurile F, B și A nu sunt comune atât pentru vizieră cât și pentru suport, trebuie alocat nivelul inferior pentru dispozitivul de protecție a ochilor.
Atenție: dacă este necesară protecție împotriva particulelor de mare viteză la temperaturi extreme, dispozitivul de protecție a ochilor ales trebuie marcat cu litera T imediat după litera de impact, adică FT, BT sau AT. Dacă litera de impact nu este urmată de litera T, dispozitivul de protecție a ochilor trebuie utilizat numai împotriva particulelor de mare viteză la temperatură ambientală.

INSTRUCȚIUNI DE UTILIZARE

Ca măsură preventivă, este necesară utilizarea vizierei pe întreaga perioadă a activității de lucru sau activității sportive desfășurate. Pentru o protecție adecvată, este important ca viziera să fie bine montată pe cască pentru a oferi siguranță maximă. Viziera trebuie reglată pentru a se adapta utilizatorului și trebuie poziționată astfel încât să reducă la minim spațiile de infiltrare a agenților externi care ar putea dăuna ochilor.
Protecțiile acoperite de aceasta sunt fabricate din materiale hipoalergenice. Cu toate acestea, anumiți utilizatori sensibili ar putea prezenta reacții alergice. În acest caz se recomandă întreruperea utilizării și, eventual, consultarea unui medic.

MONTAREA VIZIEREI PE CASCĂ:

1 - Scoateți cele două capace din plastic situate pe cele două laturi ale căștii.
2 - Montați cele două suporturi (A) la dreapta și la stânga, potriviți știfturile pe suport, în găurile căștii, și aplicați presiune până când intră complet.
3-3a - Montați viziera, centrând găurile acesteia pe extremități și pe știfturile cilindrice ale suporturilor, apăsați până ce părțile fac contact.
4-4a - Poziționați șaibele (B) peste vizieră, centrând găurile pe știfturile cilindrice ale suporturilor, apăsați-le pe poziție.
5 - Introduceți șuruburile (C) și înșurubați până la capăt.
6 - Pentru a scoate viziera, efectuați pașii în sens invers.

CURĂȚARE

Scoateți viziera de pe cască și curățați-o exclusiv cu apă și săpun neutru. Lăsați să se usuce natural la temperatura camerei. Evitați utilizarea detergenților chimici, a dizolvanților, a benzinei sau a prafurilor abrazive, deoarece acestea sunt materiale agresive care ar putea reduce rezistența structurală a vizierei. Nu frecați niciodată lentila atunci când este uscată.

DEPOZITARE

Depozitați într-un loc uscat, temperat și departe de razele UV. Atunci când nu este utilizată și în timpul transportului, este de preferat să depozitați viziera într-o locație protejată de lumina solară directă și departe de surse de căldură. Se recomandă păstrarea vizierei în ambalajul original. Nu aplicați adezivi, dizolvanți sau etichete adezive și vopsea, dacă acestea nu respectă specificațiile producătorului. Orice intervenție sau modificare neprevăzută, poate prejudicia funcția protectivă a vizierei.

TRANSPORT

Nu sunt prevăzute măsuri speciale pentru transportul dispozitivului.

DURATĂ

Articolele și accesoriile KASK din plastic pot avea o durată maximă de viață de 10 ani de la data fabricației indicată pe produs.
Durata de viață a vizierei depinde, totuși, de diverși factori de degenerare, inclusiv schimbările de temperatură, durata expunerii la lumina directă a soarelui și intensitatea utilizării. Verificați periodic viziera pentru a constata existența eventualelor daune. Afectarea câmpului vizual, abraziunile, sunt elemente care indică starea de deteriorare a vizierei și se recomandă înlocuirea acesteia.
Eliminați și înlocuiți produsul în următoarele cazuri:
• Produs cu data de fabricație mai veche de 10 ani
• Produs supus unui impact puternic, cădere sau deformare mecanică.
• Produs care nu îndeplinește criteriile de control.
• Produs cu proveniență incertă și istoric de utilizare incert.

GARANȚIE

KASK oferă garanție timp de 3 ani pentru orice defect al materialelor sau defect de fabricație. Sunt excluse din garanție defecțiunile care provin din uzura normală a produsului, modificări, depozitare neadecvată, întreținere necorespunzătoare sau utilizări diferite de cele pentru care dispozitivul a fost certificat.

PIESE DE SCHIMB ȘI ACCESORII

WAC00005 - ADAPTATE

EN 166: 2001 - MARCAREA

(1) Denumirea articolului; (2) Anul și luna de fabricație (3) Marcarea conformității cu cerințele de sănătate și siguranță prevăzute de Regulamentul UE 2016/425; (4) Marcarea conformității cu cerințele de sănătate și siguranță prevăzute de Regulamentul 2016/425 (modificat pentru a se aplica în GB; 5) Marcajul cu numărul „2" + litera „C" este pentru filtre UV cu recunoaștere bună a culorilor - ref. Numărul scalei filtre "EN 170 - Filtre ultraviolete" (Ocular clar => 74,4% <VLT <100%) iar numărul "5" este pentru filtre solare - numărul de scară al ref. filtre "EN 172 - Filtre solare de uz industrial" (Smoke ocular => 80% <VLT <58,1% si ocular Silver Mirror => 29,1% <VLT <17,8%); (6) Identificarea producătorului; (7) Clasa optică; (8) Rezistenta mecanica la impacturi la viteza mare și energie medie (120 m/s), la temperaturi extreme -5°C/+55°C; (9) Protecție împotriva picăturilor și stropilor de lichide; (10) Protecție împotriva metalelor topite și a solidelor fierbinți; (11) Rezistență la deteriorarea de la particule fine; (12) Rezistenta la aburire;); (13) Standard tehnic de referință.

ANSI Z87.1 - MARCAREA

(14) Standard tehnic de referință; (15) Protecția la impact; (16) protecție împotriva radiațiilor UV; (17) Protecție împotriva aburirii; (18) Protecție împotriva picăturilor și stropilor.

DECLARAȚIE DE CONFORMITATE: Pentru a obține o copie a Declarației de Conformitate UE a acestui dispozitiv, vizitați site-ul web www.kask.com.

SISTEMI ZA ZAŠČITO OBRAZA
NAVODILA ZA UPORABO

SL

OBVESTILO ZA UPORABNIKA

Pred uporabo vizirja natančno preberite navodila za uporabo; neupoštevanje tega opozorila lahko zmanjša varnost, ki jo zagotavlja vizir. Proizvajalec in/ali distributer ne prevzema nobene odgovornosti za primer nesreče s poškodbami ali celo smrtnim izidom, ki je posledica neustrezne uporabe vizirja. Ta vizir se lahko uporablja samo in izključno v namene, za katere ima pridobljen certifikat. Ta vizir je certificiran z oznako EU za splošno uporabo z varnostnimi elementi za delo na višini, drevesih in v industriji skladno z določili standarda EN 166:2001.
Vizir izpolnjuje zahteve ameriškega standarda ANSI Z87.1:2020. Vizirja se ne sme uporabljati samostojno brez modelov čelade HP, PLASMA WORK, SUPERPLASMA PL, SUPERPLASMA HD (in ustreznih različic). Ta izdelek se ne sme uporabljati za namene, za katere ni bil zasnovan (npr. zaščita pred električnim udarom).
Vizir, ki je predmet teh navodil, spada med osebno varovalno opremo kategorije II, zato je bil pri njem opravljen postopek certificiranja EU tipa na podlagi zahtev iz Prilog V in VI k Uredbi (EU) 2016/425.
Postopek za pridobitev certifikata EU je izvajal priglašeni organ ITALCERT SRL, Viale Sarca, 336, 20126 - MILANO, Italy, Notified Body number: 0426.

NEVARNOSTI, PRED KATERIMI ŠČITI OVO

Za nevarnosti, pred katerimi ščiti izdelek, glejte ustrezno oznako.
Pozor: varovalna oprema za zaščito pred prostoletečimi delci visoke hitrosti, ki se nosi preko korekcijskih očal, lahko povzroči potencialno nevarne udarce za uporabnika.
Pozor: če F, B in A niso navedeni tako na vizirju kot na okvirju, je treba upoštevati nižjo zaščita oči ni popolna.
Pozor: če je potrebna zaščita proti prostoletečim delcem visoke hitrosti pri izjemno nizkih temperaturah, je treba izbrano zaščito za oči označiti s črko T takoj po črki, ki označuje odpornost proti udarcem FT, BT ali AT. Če črki, ki označuje odpornost proti udarcem, ne sledi črka T, se lahko zaščita za oči uporablja samo proti prostoletečim delcem visoke hitrosti pri temperaturi okolice.

NAVODILA ZA UPORABO

Iz preventivnih razlogov je treba vizir uporabljati ves čas opravljanja del ali izvajanja športne dejavnosti. Za ustrezno zaščito je pomembno, da je vizir dobro pritrjen na čelado, tako da zagotavlja največjo varnost. Vizir mora biti nameščen tako, da se čim bolj zmanjša prostor za vdor možnih zunanjih dejavnikov, ki bi lahko poškodovali oči.
Zaščitni material, ki ga pokriva ta polica, je sestavljen iz hipoalergenskih snovi. Vendar pa se lahko kljub vsemu pri zelo občutljivih uporabnikih pojavijo alergijske reakcije. V takem primeru je priporočljivo, da prenehate z uporabo in se po potrebi posvetujete z zdravnikom.

PRITRJEVANJE VIZIRJA NA ČELADO:

1 - Odstranite dva plastična pokrovčka z obeh strani čelade.
2 - Namestite levi in desni nastavek (A), zatiča na nastavku poravnajte z luknjami na čeladi in potiskajte dokler ne bosta povsem vstavljena.
3-3a - Namestite vizir, centrirajte luknje na koncu vizirja na cilindrične zatiče nosilcev in pritiskajte, dokler se dela ne dotakneta.
4-4a - Namestite podložki (B) na vizir, centrirajte njuni luknji na cilindrične zatiče nosilcev in jih pritisnite v ležišči.
5 Vstavite vijaka (C) in ju privijajte do konca.
6 - Odstranjevanje vizirja izvedete po zgornjem postopku v obratnem vrstnem redu.

ČIŠČENJE

Snemite vizir s čelade in ga očistite izključno z mlačno vodo z dodatkom nevtralnega mila. Pustite, da se osuši na zraku pri sobni temperaturi. Ne uporabljajte kemičnih čistil, topil, bencina ali grobih čistil v prahu, saj lahko poslabšajo strukturno odpornost vizirja. Nikoli ne brišite leče, ko je suha.

SHRANJEVANJE

Hranite v suhem in toplem prostoru, zaščiteno pred UV-žarki. Ko vizir ni v uporabi in med prevažanjem je najbolje, da je zaščiten pred neposrednim sončno svetlobo in proč od virov toplote. Priporočljivo je, da vizir hranite v originalni embalaži. Ne uporabljajte lepil, topil, nalepk in barve, če niso skladni s specifikacijami proizvajalca. Kakršnokoli nepredvideno popravilo ali spreminjanje lahko ogrozi varovalno funkcijo vizirja.

PREVOZ

Ni posebnih navodil za prevoz pripomočka.

ŽIVLJENJSKA DOBA

Izdelki in oprema KASK, ki so izdelani iz plastike, imajo predvideno življenjsko dobo največ 10 let od leta izdelave, označenega na izdelku.
Življenjska doba vizirja je odvisna od več dejavnikov obrabe, vključno s temperaturnimi spremembami, časom izpostavljenosti neposredni sončni svetlobi in bolj ali manj intenzivni uporabi. Redno preverjajte vizir za prisotnost kakršne koli poškodbe. Ukrivljena slika, odrgnine in praske kažejo, da je prišlo do poškodb vizirja in da ga je treba zamenjati.
Izdelek zavrzite in zamenjajte v naslednjih primerih:
• Od izdelave izdelka je preteklo več kot 10 let
• Izdelek je bil izpostavljen močnemu udarcu, padcu ali mehanskim poškodbam.
• Izdelek ne izpolnjuje zahtev nadzora.
• Izdelek je sumljivega porekla ali ima neznano preteklo uporabo

GARANCIJA

Družba KASK daje 3-letno garancijo za vse napake v materialu ali tovarniške napake. Garancija ne zajema pomanjkljivosti, ki so posledica normalne obrabe, sprememb, nepravilnega shranjevanja, neprimernega vzdrževanja ali uporabe v druge namene, razen tistih, za katere je bil izdelek certificiran.

NADOMESTNI DELI IN DODATKI

WAC00005 - ADAPTERJI

EN 166: 2001 - OZNAČEVANJE

(1) ime artikla; (2) Leto in mesec izdelave (3) Oznaka skladnosti z zdravstvenimi in varnostnimi zahtevami, ki jih določa Uredba EU 2016/425; (4) Oznaka skladnosti z zdravstvenimi in varnostnimi zahtevami, ki jih določa Uredba 2016/425 (kakor je bila spremenjena za uporabo v GB; 5) Oznaka s številko "2" + črka "C" je za UV filtre z dobro prepoznavnostjo barv - ref številka lestvice filtri "EN 170 - Ultravijolični filtri" (Clear ocular => 74,4% <VLT <100%) in številka "5" je za solarne filtre - številka lestvice ref. filtri "EN 172 - Solarni filtri za industrijsko uporabo" (okular za dim => 80 % <VLT <58,1 % in okular s srebrnim ogledalom => 29,1 % <VLT <17,8 %); (6) Identifikacija proizvajalca; (7) optični razred; (8) Mehanska odpornost na udarce pri visoki hitrosti in srednji energiji (120 m/s), pri ekstremnih temperaturah -5 °C / + 55 °C; (9) Zaščita pred kapljicami in brizgi tekočin; (10) Zaščita pred staljenimi kovinami in vročimi trdnimi snovmi; (11) odpornost proti poškodbam zaradi drobnih delcev; (12) odpornost proti rosenju;); (13) Referenčni tehnični standard.

ANSI Z87.1 - OZNAČEVANJE

(14) referenčni tehnični standard; (15) Zaščita pred udarci; (16) zaščita pred UV sevanjem; (17) Zaščita pred rošenjem; (18) Zaščita pred padci in brizgami.

IZJAVA O SKLADNOSTI: Za pridobitev izvoda izjave EU o skladnosti za to napravo obiščite spletno stran www.kask.com.

SUSTAVI ZA ZAŠTITU LICA
UPUTE ZA UPORABU

HR

INFORMATIVNI LIST

Prije uporabe vizira pažljivo pročitajte upute za uporabu, nepoštivanje onog što je navedeno može umanjiti sigurnost koju pruža vizir. Proizvođač i/ili distributer otklanjaju svaku odgovornost za slučaj nesreće izazvane nepravilnom uporabom vizira koja za posljedicu ima ozljede ili čak i smrtni ishod. Ovaj vizir smije se upotrebljavati samo i isključivo za aktivnosti za koje je certificiran. Ovaj vizir posjeduje CE certifikat za opću uporabu sa sigurnosnim kacigama za rad na visini, na drveću i u industriji, u skladu s normama EN 166:2001.
Vizir ispunjava zahtjeve norme ANSI Z87.1:2020. Vizir se ne može koristiti pojedinačno osim u kombinaciji s modelima kaciga HP, PLASMA WORK, SUPERPLASMA PL, SUPERPLASMA HD (i srodnim varijantama). Ovaj se proizvod ne smije koristiti u situacijama koje su različite od onih za koje je konstruiran (npr. električni rizik).
Vizir opisan u ovom priručniku osobna je zaštitna oprema kategorije II i sukladno tome prošao je postupak ispitivanja EUvrste uz primjenu zahtjeva sadržanih u Prilozima V i VI Uredbe 2016/425.
Certifikacijski postupak EU provelo je prijavljeno tijelo ITALCERT SRL, Viale Sarca, 336, 20126 - MILANO, Italy, Notified Body number: 0426.

RIZIK OD KOJEG SE OSOBE NAMJERAVAJU ZAŠTITITI

Za rizike zbog kojih je uređaj namijenjen zaštiti, pogledajte postavljenu oznaku.
Pozor: sredstva za zaštitu od čestica velikih brzina koja se nose preko dioptrijskih naočala mogu prenijeti udare koji mogu biti potencijalno opasni za korisnika.
Pozor: Ako simboli F, B i A nisu jednaki i na viziru i na držaču, cjelokupnom štitniku za oči mora se dodijeliti niža razina zaštite.
Pozor: ako je potrebna zaštita od čestica velike brzine na ekstremnim temperaturama, izabrani štitnik za oči trebao bi biti označen slovom T odmah nakon natpisa o utjecaju, tj. FT, BT ili AT. Ako iza natpisa o utjecaju ne slijedi slovo T, štitnik za oči smije se koristiti samo protiv čestica velike brzine na sobnoj temperaturi.

UPUTE ZA UPORABU

Kao preventivnu mjeru vizir je obavezno koristiti cijelo vrijeme tijekom radne ili sportske aktivnosti. Za odgovarajuću zaštitu važno je da je vizir pravilno postavljen na kacigu na način koji pruža maksimalnu sigurnost. Vizir se mora namjestiti da bude prilagođen korisniku i postaviti tako da smanji na najmanju moguću mjeru prostor kroz koji bi eventualno mogli ući strani predmeti koji bi mogli ozlijediti oči.
Štitnici koje pokriva vizir napravljeni su od hipoalergenskih materijala. Međutim, neki posebno osjetljivi korisnici mogu imati alergijske reakcije. U tom slučaju preporučljivo je prekinuti uporabu vizira i po potrebi potražiti liječnički savjet.

POSTAVLJANJE VIZIRA NA KACIGU:

1 - Uklonite dva plastična poklopca s obje strane kacige.
2 - Stavite dva nosača (A) desno i lijevo, spojite igle na nosaču s rupama na kacigi, a zatim ih pritisnite dok ne uđu u potpunosti.
3-3a - Stavite vizir, centrirajte rupe na njegovom kraju na cilindrične klinove nosača, pritisnite dok dijelovi ne uspostave dodir.
4-4a - Postavite podloške (B) na vrh vizira, centrirajte njihove rupe na cilindrične klinove nosača, pritisnite ih na njihova mjesta.
5 - Umetnite vijke (C) i zategnite ih do graničnika.
6 - Za uklanjanje vizira nastavite s obrnutim redoslijedom od prethodnog.

ČIŠĆENJE

Skinite vizir s kacige i operite ga isključivo vodom i neutralnim sapunom. Ostavite da se osuši na zraku na ambijentalnoj temperaturi. Apsolutno izbjegavajte uporabu kemijskih deterdženata, otapala, benzina ili abrazivnih prašaka jer su to agresivni materijali koji bi mogli prouzročiti smanjenje konstrukcijske čvrstoće vizira. Nemojte nikada trljati leću dok je suha.

ČUVANJE

Čuvajte na suhom mjestu na umjerenoj temperaturi i zaštićeno od UV zračenja. Kad ne koristite viziri tijekom prijevoza, poželjno ga je čuvati zaštićenog od izravne sunčeve svjetlosti i podalje od izvora topline. Savjetuje se vratiti vizir u originalnu ambalažu. Ako nisu u skladu sa specifikacijama proizvođača, nemojte upotrebljavati ljepila, otapala, samoljepljive naljepnice i lakove. Svaka nepredviđena intervencija ili preinaka mogu narušiti zaštitnu funkciju vizira.

PRIJEVOZ

Nisu predviđene posebne mjere za prijevoz.

VIJEK TRAJANJA

Plastični proizvodi i dijelovi proizvođača KASK mogu trajati najdulje 10 godina računajući od godine proizvodnje navedene na proizvodu.
Vijek trajanja vizira ovisi međutim o različitim negativnim čimbenicima koji uključuju temperaturne oscilacije, izloženost izravnoj sunčevoj svjetlosti i intenzitet uporabe. Redovito provjeravajte vizir kako biste uočili moguća oštećenja. Deformirani izgled, izbrazdanost i ogrebotine znakovi su koji ukazuju na pogoršanje uporabnog stanja vizira i u tom se slučaju savjetuje njegova zamjena.
Prestanite upotrebljavati proizvod i zamijenite ga u sljedećim slučajevima:
- • Proizvod datuma proizvodnje starijeg od 10 godina
• Proizvod koji je bio izložen jakom udarcu, padu ili mehaničkoj deformaciji.
• Proizvod koji ne ispunjava zahtjeve kontrole.
• Proizvod sumnjivog podrijetla i povijesti uporabe

JAMSTVO

KASK za svoje proizvode odobrava jamstvo od 3 godine za bilo kakav nedostatak materijala ili izrade. Nedostaci zbog normalnog trošenja proizvoda, preinaka, lošeg skladištenja, nepravilnog održavanja ili uporabe različite od one za koje je uređaj certificiran isključeni su iz jamstva.

REZERVNI DIJELOVI I PRIBOR

WAC00005 - ADAPTERI

EN 166: 2001 - OZNAČAVANJE

(1) naziv artikla; (2) Godina i mjesec proizvodnje (3) Oznaka sukladnosti sa zdravstvenim i sigurnosnim zahtjevima propisanim Uredbom EU 2016/425; (4) Oznaka usklađenosti sa zdravstvenim i sigurnosnim zahtjevima predviđenima Uredbom 2016/425 (kako je izmijenjena za primjenu u GB; 5) Oznaka brojem "2" + slovom "C" za UV filtre s dobrim prepoznavanjem boja - ref Broj mjerila filtri "EN 170 - Ultraljubičasti filtri" (Clear ocular => 74,4% <VLT <100%), a broj "5" je za solarne filtre - broj ljestvice ref. filtri "EN 172 - Solarni filtri za industrijsku upotrebu" (Smoke ocular => 80% <VLT <58,1% i Silver Mirror okular => 29,1% <VLT <17,8%); (6) Identifikacija proizvođača; (7) Optička klasa; (8) Mehanička otpornost na udarce pri velikoj brzini i srednjoj energiji (120 m/s), pri ekstremnim temperaturama -5 °C / + 55 °C; (9) Zaštita od kapljica i prskanja tekućina; (10) Zaštita od rastaljenih metala i vrućih krutina; (11) Otpornost na oštećenja od finih čestica; (12) Otpornost na magljenje;); (13) Referentni tehnički standard.

ANSI Z87.1 - OZNAČAVANJE

(14) Referentni tehnički standard; (15) Zaštita od udara; (16) zaštita od UV zračenja; (17) Zaštita od zamagljivanja; (18) Zaštita od padova i prskanja.

IZJAVA O SUKLADNOSTI: Za pribavljanje EU izjave o sukladnosti za ovaj proizvod posjetite mrežno mjesto www.kask.com.

ΣΥΣΤΗΜΑΤΑ ΠΡΟΣΤΑΣΙΑΣ ΠΡΟΣΩΠΟΥ
ΟΔΗΓΙΕΣ ΧΡΗΣΗΣ

EL

ΠΛΗΡΟΦΟΡΙΑΚΟ ΣΗΜΕΙΩΜΑ

Πριν χρησιμοποιήσετε τη ζελατίνα, διαβάστε προσεκτικά τις οδηγίες. Η μη τήρηση των οδηγιών μπορεί να μειώσει την ασφάλεια που προσφέρει η ζελατίνα. Σε περίπτωση ατυχήματος με τραυματισμό ή ακόμη και θάνατο που οφείλεται σε ακατάλληλη χρήση της ζελατίνας, ο κατασκευαστής ή και ο διανομέας αποποιούνται κάθε ευθύνη. Αυτή η ζελατίνα πρέπει να χρησιμοποιείται αποκλειστικά και μόνο για τη δραστηριότητα για την οποία έχει πιστοποιηθεί. Η ζελατίνα αυτή έχει πιστοποιηθεί από την ΕΕ για γενική χρήση με κράνη ασφαλείας για εργασίες σε ύψος, σε δέντρα και για βιομηχανική χρήση, σε συμμόρφωση με το πρότυπο EN 166:2001.
Η ζελατίνα πληροί τις απαιτήσεις του κανονισμού ANSI Z87.1:2020. Η ζελατίνα δεν μπορεί να χρησιμοποιηθεί μεμονωμένα και πρέπει να συνδυάζεται με τα μοντέλα κράνους HP, PLASMA WORK, SUPERPLASMA PL, SUPERPLASMA HD (και με σχετικές παραλλαγές). Το προϊόν αυτό δεν πρέπει να χρησιμοποιείται υπό συνθήκες άλλες από αυτές για τις οποίες έχει σχεδιαστεί (π.χ. σε συνθήκες ηλεκτρολογικού κινδύνου).
Η ζελατίνα που περιγράφεται στο παρόν εγχειρίδιο είναι ένα Μέσο Ατομικής Προστασίας κατηγορίας II και ως τέτοιο έχει υποβληθεί σε διαδικασία εξέτασης τύπου ΕΕ με εφαρμογή των απαιτήσεων που προβλέπονται από τα Παραρτήματα V και VI του Κανονισμού (ΕΕ) αριθ. 2016/425.
Η διαδικασία πιστοποίησης ΕΕ πραγματοποιήθηκε από τον κοινοποιημένο οργανισμό ITALCERT SRL, Viale Sarca, 336, 20126 - MILANO, Italy, Notified Body number: 0426.

ΚΙΝΔΥΝΟΙ ΑΠΟ ΤΟΥΣ ΟΠΟΙΟΥΣ ΠΡΟΣΤΑΤΕΥΟΥΝ ΤΑ ΜΑΠ

Για τους κινδύνους από τους οποίους προορίζεται να προστατεύσει η συσκευή, ανατρέξτε στη σήμανση.
Προσοχή: Τα μέσα προστασίας από σωματίδια υψηλής ταχύτητας που τοποθετούνται πάνω από γυαλιά οράσεως ενδέχεται να προκαλέσουν δυνητικά επικίνδυνες προσκρούσεις για τον χρήστη.
Προσοχή: Εάν τα σύμβολα F, B και A δεν είναι κοινά τόσο στη ζελατίνα όσο και στον σκελετό, θα πρέπει να αποδοθεί χαμηλότερο επίπεδο προστασίας στο συνολικό μέσο προστασίας ματιών.
Προσοχή: Εάν απαιτείται προστασία έναντι σωματιδίων υψηλής ταχύτητας σε ακραίες θερμοκρασίες, το επιλεγμένο προστατευτικό ματιών πρέπει να επισημαίνεται με το γράμμα T αμέσως μετά το γράμμα για την πρόσκρουση, δηλαδή FT, BT ή AT. Εάν το γράμμα για την πρόσκρουση δεν ακολουθείται από το γράμμα T, το προστατευτικό ματιών πρέπει να χρησιμοποιείται μόνο έναντι σωματιδίων υψηλής ταχύτητας σε θερμοκρασία δωματίου.

ΟΔΗΓΙΕΣ ΧΡΗΣΗΣ

Για λόγους πρόληψης, είναι απαραίτητο να χρησιμοποιείτε τη ζελατίνα σε όλη τη διάρκεια της εργασιακής ή αθλητικής δραστηριότητας. Για την εξασφάλιση επαρκούς προστασίας, είναι σημαντικό η ζελατίνα να τοποθετηθεί σωστά στο κράνος, έτσι ώστε να προσφέρει τη μέγιστη προστασία. Η ζελατίνα πρέπει να ρυθμίζεται στις διαστάσεις του χρήστη, να τοποθετείται έτσι ώστε να μειώνει στο ελάχιστο τον χώρο διείσδυσης τυχόν εξωτερικών παραγόντων που μπορεί να είναι επιβλαβείς για τα μάτια.
Τα υφιστάμενα προστατευτικά αποτελούνται από υποαλλεργικά υλικά. Ωστόσο, ορισμένοι χρήστες με ιδιαίτερες ευαισθησίες ενδέχεται να παρουσιάσουν αλλεργικές αντιδράσεις. Σε αυτήν την περίπτωση, συστήνεται να διακόψετε τη χρήση και, ενδεχομένως, να συμβουλευθείτε ιατρό.

ΕΦΑΡΜΟΓΗ ΤΗΣ ΖΕΛΑΤΙΝΑΣ ΣΤΟ ΚΡΑΝΟΣ:

1 - Αφαιρέστε τις δύο πλαστικές τάπες από τις δύο πλαϊνές πλευρές του κράνους.
2 - Εφαρμόστε τα δύο στηρίγματα (A) δεξί και αριστερό, αντιστοιχίστε τους άξονες στη βάση με τις οπές στο κράνος και πιέστε μέχρι να μπουν πλήρως.
3-3a - Εφαρμόστε τη ζελατίνα, κεντράροντας τις οπές στο άκρο της ίδιας στους κυλινδρικούς άξονες των στηριγμάτων, και πιέστε μέχρι να έρθουν σε επαφή τα μέρη.
4-4a Τοποθετήστε τις ροδέλες (B) πάνω στη ζελατίνα κεντράροντας τις οπές τους στους κυλινδρικούς άξονες των στηριγμάτων και πιέστε τις προς τις βάσεις.
5 - Εισαγάγετε τις βίδες (C) και βιδώστε μέχρι το τέλος της διαδρομής τους.
6 - Για να αφαιρέσετε τη ζελατίνα, προχωρήστε με την προηγούμενη σειρά αντίστροφα.

ΚΑΘΑΡΙΣΜΟΣ

Αφαιρέστε τη ζελατίνα από το κράνος και καθαρίστε την, χρησιμοποιώντας μόνο νερό και ουδέτερο σαπούνι. Αφήστε να στεγνώσει φυσικά σε θερμοκρασία περιβάλλοντος. Μην χρησιμοποιείτε σε καμία περίπτωση χημικά απορρυπαντικά, διαλυτικά, βενζίνη ή διαβρωτικές σκόνες, καθώς αυτά τα επιθετικά υλικά ενδέχεται να υποβαθμίσουν τη δομική αντοχή της ζελατίνας. Μην τρίβετε ποτέ τον φακό όταν είναι στεγνός.

ΑΠΟΘΗΚΕΥΣΗ

Φυλάσσεται σε μέρος δροσερό και ξηρό, μακριά από ακτινοβολία UV. Όταν δεν χρησιμοποιείται και κατά τη διάρκεια της μεταφοράς, η ζελατίνα θα πρέπει να προστατεύεται από την άμεση ηλιακή ακτινοβολία και από πηγές θερμότητας. Συνιστάται η τοποθέτηση της ζελατίνας στην αρχική της συσκευασία. Εάν δεν συμμορφώνονται με τις προδιαγραφές του κατασκευαστή, μην τοποθετείτε αυτοκόλλητα, διαλυτικά, ετικέτες και χρώματα. Οποιαδήποτε μη προβλεπόμενη παρέμβαση ή τροποποίηση μπορεί να επηρεάσει την προστατευτική λειτουργία της ζελατίνας.

ΜΕΤΑΦΟΡΑ

Δεν υπάρχουν ιδιαίτερες προβλέψεις για τη μεταφορά του μέσου προστασίας.

ΔΙΑΡΚΕΙΑ

Τα πλαστικά είδη KASK έχουν μέγιστη διάρκεια ζωής τα 10 έτη από το έτος κατασκευής που αναγράφεται πάνω στο προϊόν.
Η διάρκεια ζωής της ζελατίνας εξαρτάται ωστόσο από διάφορους παράγοντες υποβάθμισης, συμπεριλαμβανομένων και των αυξομειώσεων της θερμοκρασίας, της έκθεσης στην άμεση ηλιακή ακτινοβολία, και της έντασης χρήσης. Ελέγχετε τακτικά τη ζελατίνα για τυχόν βλάβες ή φθορές. Η παραμόρφωση της ορατότητας, οι γραμμές και οι αμυχές αποτελούν ενδείξεις φθοράς της ζελατίνας, και συνιστάται η αντικατάστασή της.
Απορρίπτετε και αντικαθιστάτε το προϊόν στις εξής περιπτώσεις:
• Προϊόν με ημερομηνία κατασκευής παλαιότερη των 10 ετών
• Προϊόν που έχει υποστεί σημαντική πρόσκρουση, πτώση ή μηχανική παραμόρφωση.
• Προϊόν που δεν πληροί τις απαιτήσεις ελέγχου.
• Προϊόν αμφίβολης προέλευσης ή ιστορικού χρήσης.

ΕΓΓΥΗΣΗ

Η KASK προσφέρει εγγύηση για 3 χρόνια, αναφορικά με κάθε ελάττωμα υλικών ή κατασκευής. Εξαιρούνται από την εγγύηση ελαττώματα που οφείλονται σε φυσιολογική φθορά του προϊόντος, τροποποιήσεις, ακατάλληλη αποθήκευση, ακατάλληλη συντήρηση ή χρήση άλλη από αυτήν για την οποία έχει πιστοποιηθεί η συσκευή.

ΑΝΤΑΛΛΑΚΤΙΚΑ ΚΑΙ ΑΞΕΣΟΥΑΡ:

WAC00005 - ΠΡΟΣΑΡΜΟΓΕΣ

EN 166: 2001 - ΣΗΜΑΝΣΗ

(1) Όνομα του άρθρου. (2) Έτος και μήνας κατασκευής (3) Σήμανση συμμόρφωσης με τις απαιτήσεις υγείας και ασφάλειας που προβλέπονται από τον κανονισμό της ΕΕ 2016/425. (4) Σήμανση συμμόρφωσης με τις απαιτήσεις υγείας και ασφάλειας που προβλέπονται από τον κανονισμό 2016/425 (όπως τροποποιήθηκε για να ισχύει στο GB· 5) Η σήμανση με αριθμό "2" + γράμμα "C" είναι για φίλτρα UV με καλή αναγνώριση χρώματος - αναφ. Αριθμός ζυγαριάς φίλτρα "EN 170 - Φίλτρα υπεριώδους" (Clear ocular => 74,4% <VLT <100%) και ο αριθμός "5" είναι για τα ηλιακά φίλτρα - αριθμός κλίμακας της αναφ. φίλτρα "EN 172 - Ηλιακά φίλτρα για βιομηχανική χρήση" (Smoke ocular => 80% <VLT <58,1% και Silver Mirror προσοφθάλμιο => 29,1% <VLT <17,8%); (6) Ταυτότητα κατασκευαστή. (7) Οπτική κλάση. (8) Μηχανική αντοχή σε κρούσεις σε υψηλή ταχύτητα και μεσαία ενέργεια (120 m / s), σε ακραίες θερμοκρασίες -5 ° C / + 55 ° C. (9) Προστασία από σταγονίδια και πιτσιλίσματα υγρών. (10) Προστασία από λιωμένα μέταλλα και θερμά στερεά. (11) Αντοχή σε ζημιές από λεπτά σωματίδια. (12) Αντοχή στην ομίχλη.) (13) Τεχνικό πρότυπο αναφοράς.

ANSI Z87.1 - ΣΗΜΑΝΣΗ

(14) Τεχνικό πρότυπο αναφοράς. (15) Προστασία από κρούσεις. (16) Προστασία από την υπεριώδη ακτινοβολία. (17) Προστασία από ομίχλη. (18) Προστασία από πτώσεις και πιτσιλίσματα.

ΔΗΛΩΣΗ ΣΥΜΜΟΡΦΩΣΗΣ: Για να αποκτήσετε αντίγραφο της Δήλωσης Συμμόρφωσης ΕΕ για την παρούσα συσκευή, επισκεφθείτε τον ιστότοποwww.kask.com.

YÜZ KORUMA SİSTEMLERİ
KULLANIM TALİMATLARI

TR

GENEL BİLGİLER

Vizörü kullanmadan önce talimatları dikkatlice okuyun; aksi takdirde vizör tarafından sunulan güvenlik seviyesi azalacaktır. Üretici ve/veya distribütör, kaza halinde vizörün uygun kullanılmamasından kaynaklanan yaralanmalar veya ölümden dolayı sorumluluk kabul etmez. Bu vizör, sadece ve sadece sertifikalandırılmış olduğu faaliyetler için kullanılmalıdır. Bu vizör; yüksekte, ağaç üzerinde ve sanayide çalışma amaçlı emniyet kasklarının genel kullanımı için EN 166: 2001 standardına göre belgelendirilmiş CE sertifikasına sahiptir.
Vizör, ANSI Z87.1: 2020 mevzuatında öngörülen gereklilikleri karşılamaktadır. Vizör, HP, PLASMA WORK, SUPERPLASMA PL, SUPERPLASMA HD kask modelleri (ve ilgili varyantlar) ile kombinasyon dışında tek başına kullanılamaz. Bu ürün, kullanım amacı dışındaki durumlarda kullanılmamalıdır (örn. Elektrik çarpması riski).
Bu kılavuzda yer alan vizör, II. Kategori Kişisel Koruma Aygıtı olup, AB Yönetmeliği 2016/425'in Ek V ve VI. maddesinde belirtilen şartların uygulanmasına bağlı olarak AB sertifikasyon prosedürlerine tabidir.
AB sertifikasyon prosedürü, onaylanmış kuruluş ITALCERT SRL, Viale Sarca, 336, 20126 - MILANO, Italy, Notified Body number: 0426.

KKD'NİN KORUMAYI AMAÇLADIĞI RİSKLER

Cihazın korumayı amaçladığı riskler için işarete bakın.
Dikkat: Yüksek hızlı parçacıklara karşı referans oftalmik gözlükler üzerine takılan koruma cihazları, potansiyel olarak tehlikeli darbeleri kullanıcıya iletebilirler.
Dikkat: F, B ve A sembolleri hem vizör hem de çerçeve için ortak değilse, göz korumasını tamamlamak için alt kısım donatılmalıdır.
Dikkat: aşırı sıcaklıklarda yüksek hızlı parçacıklara karşı koruma gerekliyse, seçilen göz koruyucusu, gösterge harfin hemen arkasından T harfiyle, yani FT, BT veya AT şeklinde, işaretlenmelidir. Gösterge harfin hemen arkasından T harfi gelmiyorsa, göz koruyucusu sadece oda sıcaklığında yüksek hızlı parçacıklara karşı kullanılmalıdır.

KULLANIM TALİMATLARI

Bir tedbir olarak, tüm iş veya spor süresince vizörün kullanılması zorunludur. Yeterli korumayı sağlamak üzere mümkün olan en yüksek güvenlik düzeyi için, vizörün kaska sağlam şekilde takılması önemlidir. Vizör, gözlerinize zarar verebilecek harici maddelerin gözünüze gelmesini en aza indirecek şekilde yerleştirilmeli ve kullanıcıya uygun bir biçimde ayarlanmalıdır.
Bu politikanın konusu olan koruyucu malzeme hipolerjen malzemeler içerir. Ancak bazı hassas kullanıcılar alerjik reaksiyonlar yaşayabilir. Bu durumda, kullanımı devam etmemeniz ve gerektiğinde doktorunuza danışmanız önerilir.

VİZÖRÜN KASKA TAKILMASI:

1 - Kaskın her iki yanındaki iki plastik kapağı çıkarın.
2 - Sağa ve sola iki desteği (A) uygulayın, destek üzerindeki pimleri kasktaki deliklerle eşleştirin ve tamamen yerleşene kadar bastırın.
3-3a - Uçlarındaki delikleri desteklerin silindirik pimlerine ortalayarak vizörü uygulayın, parçalar temas edene kadar bastırın.
4-4a - Pulları (B) vizörün üstüne yerleştirin, deliklerini desteklerin silindirik pimleri üzerinde ortalayın, onları yuvalarına bastırın.
5 - Vidaları (C) takın ve sonuna kadar sıkın.
6 - Siperliği çıkarmak için önceki işlem sırasını tersten uygulayın.

TEMİZLİK

Vizörü kasktan çıkarın ve sadece su ve gerekliyse yumuşak sabun kullanarak temizleyin. Ortam sıcaklığında doğal olarak kurumaya bırakınız. Kimyasal deterjan, çözücü, benzin veya aşındırıcı tozlar; vizörün yapısal dayanıklılığında azalmaya neden olabilecek agresif malzemeler olarak hiçbir şekilde kullanılmamalıdır. Lensi kuru iken asla ovalamayınız.

SAKLAMA

UV ışınlardan uzakta kuru ve ılık bir yerde muhafaza edin. Kullanılmadığı zamanlarda ve nakliye sırasında, vizörü doğrudan güneş ışığı almayan bir ortamda ve ısı kaynaklarından uzakta muhafaza etmek tercih edilir. Vizörün orijinal paketinde konularak muhafaza edilmesi tavsiye edilir. Üretici özelliklerine uygun olmayan yapıştırıcıları, çözücüleri, çıkartmaları ve boyaları uygulamayın. Önceden tahmin edilemeyen herhangi bir tamir ya da değişiklik vizörün koruyucu işlevini olumsuz etkileyebilir.

NAKLİYE

Cihazın nakliyesi için özel bir tedbir bulunmamaktadır.

KULLANIM ÖMRÜ

KASK ürünleri ve aksesuarları plastikten üretilmiştir ve ürün üzerinde yer alan üretim tarihinden itibaren en fazla 10 yıl ömrü vardır.
Vizörün kullanım ömrü sıcaklık değişiklikleri, doğrudan güneş ışığına maruz kalma miktarı ve kullanım frekansı gibi çeşitli yıpratıcı etkenlere bağlıdır. Hasar izlerine karşı vizörü düzenli olarak kontrol edin. Görüşte değişim, soyulmalar ve çizikler vizörün yıprandığına işarettir ve bu durumda vizörün değiştirilmesi tavsiye edilir.
Aşağıdaki durumlarda ürünü atın ve yenisi ile değiştirin:
• Ürünün üretim tarihinin üzerinden 10 yıl geçtiyse
• Ürün çok güçlü darbeye, düşmeye ya da mekanik bozulmaya maruz kaldıysa.
• Ürün kontrol gereksinimlerini karşılamıyorsa.
• Kullanım geçmişi ve menşei şüpheli ürün

GARANTİ

KASK malzeme ve üretim hatalarına karşı 3 yıl garanti vermektedir. Garanti normal aşınma ve yırtılmalar ile değiştirme, yanlış muhafaza, uygun olmayan bakım veya ürünün onaylandığı uygulamalar dışında kullanılmasından kaynaklanan kusurları kapsamaz.

YEDEK PARÇA VE AKSESUARLAR

WAC00005 - ADAPTÖRLER

EN 166: 2001 - İŞARETLEME

(1) Makalenin adı; (2) Üretim yılı ve ayı (3) 2016/425 sayılı AB Yönetmeliği tarafından sağlanan sağlık ve güvenlik gereksinimlerine uygunluğun işaretlenmesi; (4) 2016/425 sayılı Yönetmelikte belirtilen sağlık ve güvenlik gerekliliklerine uygunluk işareti (GB olarak değiştirildiği şekliyle; 5) "2" rakamı + "C" harfi ile işaret, iyi renk tanıma özelliğine sahip UV filtreleri içindir - referans Terazi numarası filtreler "EN 170 - Ultraviyole filtreler" (Şeffaf oküler => %74,4 <VLT < %100) ve "5" sayısı güneş filtreleri içindir - ref. filtreler "EN 172 - endüstriyel kullanım için güneş filtreleri" (Duman oküler => %80 <VLT <%58,1 ve Gümüş Ayna mercek => %29,1 <VLT <%17,8); (6) Üretici kimliği; (7) Optik sınıf; (8) Yüksek hız ve orta enerjide (120 m/sn), aşırı sıcaklıklarda -5 °C / +55 °C darbelere karşı mekanik direnç; (9) Damlacıklardan ve sıvı sıçramalarından koruma; (10) Erimiş metallerden ve sıcak katılardan koruma; (11) İnce parçacıklardan kaynaklanan hasara karşı direnç; (12) Sislenmeye karşı direnç;); (13) Teknik referans standardı.

ANSI Z87.1 - İŞARETLEME

(14) Teknik referans standardı; (15) Darbe koruması; (16) UV radyasyon koruması; (17) Buğulanmaya karşı koruma; (18) Damlalara ve sıçramalara karşı koruma.

UYGUNLUK BEYANIBU: cihaz için AB Uygunluk Beyanı'nın bir kopyasını almak için www.kask.com web sitesini ziyaret edin.

面部防护系统
使用说明

ZH

一般信息

使用面罩前请先详细阅读指示说明，未遵守说明可能会降低面罩的安全性。 对于因面罩使用不当导致的人员伤害甚至死亡事故，制造商和/或经销商概不负责。 此面罩只能用于经过认证的活动。 本面罩已获得欧盟认证，可与工业、树上或高空作业安全帽搭配使用，符合 EN 166:2001 标准要求。
面罩符合 ANSI Z87.1:2020 标准的要求。 此面罩不能单独使用，只能与 HP、PLASMA WORK、SUPERPLASMA PL、SUPERPLASMA HD 型号和相关变型的头盔搭配使用。 本产品不得用于设计目以外的其他情况（例如电气风险环境）。
本手册中的面罩为 II 类个人防护设备，因此已通过欧盟 2016/425 条例附录 V 和 VI 所规定的认证程序。
EU 认证程序是由认证机构 ITALCERT SRL 执行, Viale Sarca, 336, 20126 - MILANO（意大利），认证机构编号：0426。

个人防护装备旨在保护的风险

关于设备旨在保护的风险，详见相关标志。
警告：戴在普通眼镜上的防高速颗粒物护具可对用户造成潜在的危险影响。
警告：如果面罩和镜框没有共同的F、B和A标志，则二者中较低的等级为护目镜等级。
警告：如果需要防止极端温度下高速颗粒，则预选的护目镜在撞击字母后立即标记字母T，即FT、BT或AT。 如果撞击字母后没有字母T，则护目镜只能在室温下用于防高速颗粒进入。

使用说明

作业或运动时必须全程使用面罩以策安全。 为了获得足够防护，必须将面罩正确安装到头盔上，以提供最高安全性能。 面罩应尽可能地调整到正确位置，避免异物侵入而损伤眼睛。
这一政策涵盖的防护材料包括低过敏性材料。 然而，某些特别敏感的用户可能会有过敏反应。 这种情况下，建议不要继续使用此面罩，必要时咨询医生。

将面罩安装到头盔上：

1-移除头盔两侧的塑料塞子。
2-安装左、右两个支架 (A)，使支架上的销钉与头盔上的孔对准，然后按压销钉直到完全装入。
3-3a-安装面罩，将面罩末端的孔对准支架的圆柱销，按压直到两个零件接触。
4-4a-将垫圈 (B) 放在面罩顶部，将垫圈孔对准支架的圆柱销，然后将垫圈压入垫圈座中。
5-装入螺钉 (C) 并拧紧。
6-要拆除面罩，请按相反的顺序进行。

清洁

从头盔移除面罩，并仅用水和温和的肥皂清洁。 在室温下自然风干。 请勿使用化学清洁剂、溶剂、汽油或研磨粉，因为会损坏面罩的结构强度。 请勿在干燥环境下擦拭镜片。

存放

在干燥、温暖远离紫外线的地方存放。 不使用和运输时，最好将头盔免受阳光直射并远离热源。 我们建议将头盔保存在原始包装中。 不要涂抹或贴上不符合制造商规格的粘剂、溶剂、贴纸以及涂漆。 擅自修理或改造可能对面罩的保护功能造成不利影响。

运输

此设备无特殊运输注意事项。

使用寿命

KASK 产品和附件采用塑料材质，自产品上标注的制造年份开始，最长使用寿命为 10 年。
面罩的使用寿命取决于各种有害因素，包括温度变化、受到直接日照以及使用强度。 定期检查面罩是否有任何损坏。 视觉变化、刮痕和擦伤都是面罩劣化的迹象，建议进行更换。
在以下情况下，请丢弃并更换产品：
• 生产日期超过10年的产品
• 受到强烈冲击、跌落或机械变形的产品。
• 不合规产品。
• 出处和使用历史存疑的产品

保修

KASK 针对任何材料或制造缺陷提供 3 年保修。 该质保不包含由于正常佩戴和毁坏、改装、不当存放、不当维护或该产品认证既定用途以外其他用途所导致出现的缺陷。

备件和配件

WAC00005 - 适配器

EN 166:2001 – 标志

(1) 产品名称；(2) 生产年月；(3) 符合欧盟法规 (EU) 2016/425 规定的健康和安全要求的标志；(4) 符合欧盟法规 (EU) 2016/425 和 GB 修正案规定的健康和安全要求的标志；(5) 数字"2"和字母"C"标记适用于紫外线滤光器，对颜色识别良好 - 透光率分级"EN 170 - 紫外线滤光器"（透明护目镜 => 74.4% < 透光率 < 100%），而"5"数字适用于太阳炫光过滤器 - 透光率分级"EN 172 - 工业用太阳炫光过滤器"（防雾护目镜 => 80% <透光率 < 58.1% 和银镜护目镜 => 29.1% < 透光率 < 17.8%）；(6) 制造商的识别名称；(7) 光学等级；(8) 抗机械磨损：-5°C/+55° 极端温度下，高速中等能量冲击 (120 m/s)；(9) 防止飞沫和液体飞溅；(10) 熔融金属飞溅和高热固体防护性能；(11) 抵抗微粒损害能力；(12) 防雾能力；(13) 技术参考标准；

ANSI Z87.1 – 标志

(14) 技术参考标准；(15) 防冲击；(16) 防紫外线；(17) 防雾；(18) 防水滴和飞溅。

符合性声明： 如需获得此设备的欧盟符合性声明副本，请访问网站 www.kask.com。

顔認証システム
使用説明

JA

お客様へのお知らせ

バイザーを使用する前に、説明書をよく読んでください。これに従わなかった場合、バイザーの安全性が低下する可能性があります。　バイザーの不適切な使用による怪我または死亡事故が発生した場合、製造者または販売者は一切の責任を負いません。 このバイザーは、認証された作業にのみ使用するものとします。 このバイザーは、EN166:2001に従って高所作業用、樹上作業用、および工業用の安全ヘルメットと共に、一般的な使用についてEU認定を受けています。
バイザーは、ANSIZ 87.1:2020の要件を満たしています。 このバイザーは、HP, PLASMA WORK, SUPERPLASMA PL, SUPERPLASMA HD のヘルメットモデル (およびそのバリエーション) との組み合わせ以外では個別に使用することはできません。 本製品は、意図した以外の状況 (例えば、感電のリスク) では使用しないでください。
本説明書の対象となるバイザーはカテゴリーIIの個人用保護具であり、EU規則2016/425の附則VおよびVIの要件を適用したEU型式検査を受けたものです。
EC認証プロセスは、公認組織 ITALCERT SRL, Viale Sarca, 336, 20126 - MILANO, Italy, Notified Body number: 0426.

DPIが保護の対象とするリスク

本製品が補償するリスクについては、付属の製品保証書をご参照ください。
注意：標準的な眼鏡に装着した高速粒子防護装置は、使用者に有害な影響を及ぼす可能性があります。
注意：記号F、B、Aがバイザーとフレームの両方に共通していない場合は、低いレベルの方をフルアイプロテクタに割り当てる必要があります。
注意：　極端な温度での高速粒子に対する保護が必要な場合は、選択したアイプロテクタに衝撃記号の直後に文字T、すなわちFT、BT、またはATを表示すべきものとします。 衝撃記号の後に文字Tが続かない場合、アイプロテクタは、常温での高速粒子に対してのみ使用してください。

使用説明

事故を予防するために、仕事またはスポーツをしている間は常にバイザーを使用しなければなりません。 適切な保護機能を得るため、バイザーが最高の安全性を保証できるようにヘルメットに正しく取り付けることが重要です。 バイザーは使用者に合わせて調整し、目を害する恐れがある外部要因が侵入する隙間を最小にする位置に着用する必要があります。
このポリシーが対象とする保護素材は、低アレルギー誘発性の素材で構成されています。 ただし、一部の特に敏感なユーザー様ではアレルギー反応が起こる場合があります。 そのような場合は使用を中止し、必要に応じて医師に相談することをおすすめします。

ヘルメットへのバイザーの装着：

KASKアダプタのみを使用してください。
1-ヘルメットの両サイドにあるプラスチック製のキャップを取り外します。
2-左右の2つのサポート (A) を取り付け、マウントのピンをヘルメットの穴に合わせてから、完全に挿入されるまで押し込みます。
3-3a-バイザーを取り付け、バイザー先端の穴をサポートの円筒形のピンに合わせてから、サポートに接触するまで押し込みます。
4-4a-サポートの円筒形のピンに合わせたバイザーの上にワッシャー (B) を配置し、押し込んでください。
5-ネジ (C) を挿入し、しっかりとねじ込みます。
6-バイザーを取り外すには、上記の手順を逆に行ってください。

洗浄

バイザーをヘルメットから取り外し、中性洗剤と水のみを使用して清掃してください。 常温で自然乾燥させてください。 化学洗剤、シンナー、ベンジン、研磨剤は、バイザーの構造的強度を減少させてしまうことになりかねませんので、絶対に使用しないでください。 レンズが乾いた状態でこすらないでください。

保管

紫外線の当たらない、乾燥し、穏和な場所で保管してください。 ご使用にならないときや輸送中は、直射日光を避け、高温の場所に保管しないでください。 バイザーはお買い上げ時のパッケージに入れておくことを推奨します。 製造者が示した仕様と適合しない場合は、シール、ラベルを貼ったり、シンナーや塗料を塗ったりしないでください。 予定されていない処置や変更はいずれも、バイザーの保護機能を損なう恐れがあります。

輸送

バイザーの輸送にあたっては特に注意する事項はありません。

使用期間

KASKのプラスチック製品や部品は、製品に記されている製造年から数えて最高10年間のご使用が可能です。
しかし、バイザーの使用期間は、温度の急激な変化、日光の直射、使用の頻度をはじめとする劣化要因に影響されます。 バイザーを定期的に点検して損傷していないかどうかを確認してください。 物が変形して見えたり、線や引っかき傷があることは、バイザーが劣化していることを示す要素ですので、新しいバイザーを交換することを推奨します。
以下のような場合は本製品を捨てて新しいものと交換してください。
製造年から10年以上経過した製品。
強い衝撃、落下、物理的変形を受けた製品。
管理要件を満たしていない製品。
原産地または使用実績が疑わしい製品

保証

KASKは、材料または製造上の欠陥について3年間保証します。 本製品の通常の消耗、改造、保管不良、不適切なメンテナンス、または認定製品以外の使用に起因する欠陥は保証の対象外となります。

部品および付属品

WAC00005 - アダプター

EN 166: 2001 - マーキング

(1) 品名(2) 製造年月 (3) EU 規則 2016/425 で規定されている安全衛生要件への準拠のマーク。 (4) 規則 2016/425 (GB で適用するように修正; 5) で規定されている健康と安全の要件への準拠のマーキング 数字「2」+文字「C」のマーキングは、良好な色認識を備えた UV フィルター用です - ref. スケール番号フィルター "EN 170 - 紫外線フィルター" (透明眼 => 74.4% <VLT <100%) および数字 "5" は太陽フィルター - 参照のスケール番号です。フィルター "EN 172 - 産業用ソーラーフィルター" (スモークオキュラー => 80% <VLT <58,1% およびシルバーミラー接眼レンズ => 29.1% <VLT <17.8%); (6) メーカーの識別; (7) 光学クラス。（8）極端な温度-5°C / + 55°Cでの高速および中エネルギー（120 m / s）での衝撃に対する機械的耐性。 (9) 液体の飛沫や飛沫からの保護。 (10) 溶融金属および高温固体からの保護。 (11) 微粒子による損傷に対する耐性。 (12)曇りにくいこと。); (13) 参考となる技術基準。

ANSI Z87.1 - マーキング

(14) 参考となる技術基準。 (15) 衝撃保護。 (16) 紫外線防御。 (17) 曇りからの保護。 (18) 落下や水しぶきからの保護。

適合宣言本: 製品の EU 適合宣言の文書を入手するには、次のサイトにアクセスしてください www.kask.com。.

안면 보호 시스템
사용 안내

KO

정보 제공

바이저를 사용하기 전에 이 설명서를 주의 깊게 읽으십시오. 설명서에 나와 있는 지시사항을 준수하지 않는 경우 바이저의 안전 기능이 저하될 수 있습니다. 잘못된 바이저 사용으로 인한 부상 또는 사망 사고의 경우 제조업체 및/또는 판매업체가 책임을 지지 않습니다. 본 바이저는 인증된 작업에만 사용해야 합니다. 바이저는 일반 용도로 CE 인증을 받았으며 EN 166:2001 표준에 따라 높은 곳, 수목원 및 산업에서 사용하는 안전 헬멧과 함께 사용해야 합니다.
바이저는 ANSI Z87.1 표준과 관련된 요구 조건을 충족합니다. 바이저는 헬멧 모델 HP, PLASMA WORK, SUPERPLASMA PL, SUPERPLASMA HD (및 기타 변형 모델)과 함께 사용하지 않을 경우 개별적으로 사용할 수 없습니다. 본 제품은 해당 용도 이외의 목적으로 사용하면 절대로 안 됩니다. 관련 상황을 지원하기 위해서 전용으로 설계된 제품을 사용하십시오 (예를 들어, 감전 위험성이 있는 경우).
본 설명서의 바이저는 카테고리 II의 개인 보호 장비로서 유럽연합 규정 EU 2016/425 첨부자료 V 와 VI의 조건을적용한 CE 인증절차를 거쳤습니다.
EU 인증 절차는 인증 기관 ITALCERT SRL, Viale Sarca, 336, 20126 - 이탈리아 밀라노, 인증 기관 번호: 0426에서 수행했습니다.

개인 보호 장비가 보호해야 하는 위험들

개인 보호 장비로서 보호해야 하는 위험들에 대해서는 전용 기호를 참고하십시오.
경고: 고속 비산 물체에 대비하여 착용하는 보호 장비와 관련 보안경을 착용하여도 사용자에게 잠재적으로 위험한 영향/충격이 전달될 수 있습니다.
경고: F, B와 A 기호가 바이저와 조립에 통일되지 않는다면, 완성한 눈 보호대보다 낮은 단계를 정해야 합니다.
경고: 극한의 온도에서 고속 비산 물체에 대비한 보호가 필요할 경우, 사전에 선택한 눈 보호대는 충돌 문자 후에 T자로 표시를 해야 합니다. 다시 말하면, FT, BT 또는 AT. 충돌 문자의 앞에 T가 없을 경우, 눈 보호대는 상온의 고속 비산 물체에 대한 보호용으로만 사용해야 합니다.

사용 유의사항

안전 예방책으로서 작업 또는 스포츠 관련 활동의 전체 과정 동안 바이저를 반드시 사용하십시오. 적절한 보호를 위해 최고 수준의 안전 기능이 유지될 수 있도록 바이저를 헬멧에 단단히 고정하는 것이 중요합니다. 바이저는 반드시 사용자에게 잘 맞도록 조절해야 하며, 시력에 손상을 줄 수도 있는 잠재적인 외부 작용력의 간섭/침입 공간을 최소화하는 방식으로 위치를 잡아야 합니다.
이 정책에 포함된 보호 재료는 저자극성 물질로 구성됩니다. 하지만 특히 민감한 일부 사용자는 알레르기 반응을 일으킬 수 있습니다. 이러한 경우에는 사용을 중단하고 필요한 경우 의사의 상담을 받으십시오.

헬멧에 바이저 착용:

착용을 위해서 KASK 어댑터만 사용하십시오
1-헬멧의 양측에 있는 플라스틱 캡 두 개를 제거하십시오.
2-오른쪽과 왼쪽 지지대(A)를 넣고, 핀이 헬멧의 지지대의 구멍에 들어갈 수 있도록 끝까지 누르십시오.
3-3a-바이저를 착용하고, 바이저 끝에 있는 구멍을 지지대의 핀의 중앙에 맞춘 다음에 두 부분이 닿을 때까지 누르십시오.
4-4a-고리(B)를 바이저 위에 두고 고리의 구멍을 지지대의 핀에 맞춘 다음에 누르십시오.
5-나사(C)를 넣고 끝까지 돌리십시오.
6-바이저를 제거하려면 이전 작업을 반대 순서로 진행하십시오.

세척 절차

안전모에서 바이저를 해체한 후 순한 비누와 물만 사용하여 청소하십시오. 실온에서 자연 건조시키십시오. 바이저의 구조적 강성이 감소할 수 있으므로 화학 성분의 세척제, 솔벤트, 가솔린, 연마성 분말 그리고 손상을 입히는 것으로 알려진 재질은 사용하지 마십시오. 렌즈가 건조한 경우에는 절대로 문지르지 마십시오.

보관

실온이며 건조하고 자외선이 닿지 않는 곳에 보관하십시오. 사용하지 않을 경우와 배송 중에는, 직사 광선을 피하고 열을 직접 받지 않도록 하십시오. 원래의 포장 상태로 바이저를 보관하는 것이 가장 좋습니다. 제조사 사양에 부합하는 경우가 아니라면 접착제, 용제, 스티커 및 페인트를 사용하지 마십시오. 예기치 않은 수리 또는 개조는 바이저의 보호 기능을 저하시킬 수 있습니다.

운반

본 제품의 운반을 위한 특별 주의 사항은 없습니다.

사용 수명

KASK 항목과 특정 플라스틱 부품의 최대 수명은 생산 연도 기준으로 10년이며, 제품 자체로 확인 가능합니다.
바이저의 수명은 온도 변화, 직사광선 노출 정도, 험한 사용 등 여러 퇴행 요인에 따라 달라집니다. 바이저의 손상 여부를 정기적으로 확인하십시오. 시계 왜곡, 패임, 긁힘은 바이저의 성능 악화 조짐이며 교체를 권장합니다.
다음과 같은 경우 본 제품을 폐기 및 교체하십시오:
제품의 제작일이 10년을 경과한 경우.
떨어뜨리는 것과 같은 강한 충격 또는 기계적 변형을 받은 경우.
제어 요구사항을 충족하지 않는 경우.
출처가 불분명한 제품 또는 사용 이력이 의심되는 경우

보증

KASK는 자재 또는 제작 상의 결함에 대해서 3년의 보증 기간을 제공합니다. 본 보증에는 일반적인 마모, 개조, 올바르지 못한 보관, 적절치 못한 관리 또는 인증된 용도가 아닌 다른 용도로의 사용으로 인해 발생한 결함은 포함되지 않습니다.

교체품과 악세서리

WAC00005 - 어댑터

EN 166: 2001 - 마킹

(1) 기사의 이름; (2) 제조 연도 및 월 (3) EU 규정 2016/425에 규정된 건강 및 안전 요구 사항 준수 표시; (4) 규정 2016/425에 규정된 건강 및 안전 요구 사항 준수 표시(GB에서 적용하도록 수정됨, 5) 숫자 "2" + 문자 "C"가 있는 표시는 색상 인식이 좋은 UV 필터용입니다. 참조 스케일 번호 필터 "EN 170 - 자외선 필터"(Clear ocular => 74.4% <VLT <100%) 및 숫자 "5"는 태양광 필터용입니다. 필터 "EN 172 - 산업용 태양열 필터"(연기 안구 => 80% <VLT <58,1% 및 Silver Mirror 접안경 => 29.1% <VLT <17.8%); (6) 제조자 식별; (7) 광학 등급; (8) -5 ° C / + 55 ° C의 극한 온도에서 고속 및 중간 에너지(120m / s)의 충격에 대한 기계적 저항; (9) 액체 방울 및 튀김으로부터 보호; (10) 용융 금속 및 고온 고체로부터의 보호; (11) 미세 입자로 인한 손상에 대한 내성; (12) 김서림에 대한 내성;); (13) 참조의 기술 표준.

ANSI Z87.1 - 마킹

(14) 참조의 기술 표준; (15) 충격 보호; (16) UV 방사선 보호; (17) 김서림 방지; (18) 낙하 및 튀김으로부터 보호.

적합성 인증서. : 이 장비의 UE 적합성 인증서의 사본을 받으려면 홈페이지 www.kask.com을 방문하십시오.

FACE PROTECTOR
INSTRUCTIONS FOR USE

UKCA MARKING

GENERAL INFORMATION

Read the instructions carefully before using the face protector; the failure to observe the above could reduce the safety offered by the face protector. In the event of an accident with injuries or even death due to improper use of the face protector, the manufacturer and/or distributor are not liable. This face protector must be used only and exclusively for the activities for which it was certified. This face protector has been certified for general use with safety helmets for work at heights, woodland and industrial work in accordance with EN 166:2001.
The face protector meets the requirements of ANSI Z87.1:2020.
ATTENTION: this item provides the indicated performances in the position of use only; when not in position of use always wear safety specatcles. The face protector cannot be used individually unless in combination with HP, PLASMA WORK, SUPERPLASMA PL, SUPERPLASMA HD (and related variants) helmet models. This product is not intended for use in situations other than those for which it was designed (e.g. electrical hazards).
The face protector covered by this manual is a type II category Personal Protective Equipment and as such has undergone an type examination procedure with application of the requirements set out in Annexes V and VI of Regulation 2016/425 as amended to apply in GB.
The EU certification procedure was carried out by the notified body ITALCERT SRL, Viale Sarca, 336, 20126 - MILANO, Italy, Notified Body number: 0426.

RISK AGAINST WHICH THE PPE IS INTENDED TO PROTECT

For the risks the device is intended to protect against, please refer to the appropriate marking.
Warning: protection devices against high-speed particles worn over reference ophthalmic spectacles, can transmit potentially dangerous impact for the user.
Warning: If the symbols F, B and A are not common to both the face protector and the structure, the lower level must be assigned to the complete face protector.
Warning: if protection against high-speed particles at extreme temperatures is required, the selected face protector should be marked with the letter T immediately after the impact letter, i.e. FT, BT or AT. If the impact letter is not followed by the letter T, the face protector should only be used against high-speed particles at room temperature.

INSTRUCTIONS FOR USE

As a preventive measure, it is imperative to use the face protector throughout the course of the work or sports activities. For adequate protection, the face protector must be securely mounted on the helmet in order to offer maximum safety. The face protector must be adjusted to fit the wearer; it should be positioned in such a way as to minimize the intrusion of any external agents that could damage the eyes.
The protective material covered by this manual consist of hypoallergenic materials. However, some particularly sensitive users could have allergic reactions. In this case, it is recommended to discontinue use and, where appropriate, consult your doctor.

APPLICATION OF THE VISOR TO THE HELMET

1 - Remove the two plastic plugs from both sides of the helmet.
2 - Apply the two supports (A) right and left, match the pins on the support to the holes in the helmet then press until fully inserted.
3 - 3a - Apply the visor, centring the holes at the end of the visor on the cylindrical pins of the supports, and press until the parts make contact.
4 - 4a - Position the washers (B) on top of the visor, centring their holes on the cylindrical pins of the supports, and press them into their seats.
5 - Insert the screws (C) and screw them in as far as they will go.
6 - To remove the visor, proceed with the previous sequence in the opposite order.

CLEANING

Remove the face protector from the helmet and clean it using only water and neutral soap. Leave to dry naturally at room temperature. Absolutely avoid the use of chemical detergents, solvents, petrol or abrasive powders as they are aggressive materials that could cause a reduction in the structural strength of the face protector. Never rub the lens when it is dry.

STORAGE

Store in a dry and warm place away from UV rays. When not in use and during transport, it is best to keep the face protector protected from direct sunlight and away from heat sources. We recommend storing the face protector in the original package. Do not apply adhesives, solvents, stickers and paint if not in compliance with the manufacturer's specifications. Any unplanned repair or modification may adversely affect the protective function of the face protector.

TRANSPORT

There are no special precautions for transporting the device.

LIFESPAN

The KASK articles and accessories made of plastic may have a maximum duration of 10 years starting from the year of manufacture stated on the product.
The lifespan of the face protector depends on several degenerative factors, including changes in temperature, the amount of exposure to direct sunlight and the more or less intense use. Regularly check the face protector for the presence of any damage. Vision alteration, scrapes, and scratches are detectors of deterioration of the face protector, and we recommend replacing it.
Dispose of and replace the product in the following cases:
• Product with a production date older than 10 years
• Product subject to a strong impact, fall or mechanical deformation.
• Product that does not meet the control requirements.
• Product of questionable origin and history of use.

WARRANTY

KASK guarantees against any material or manufacturing defect for 3 years. The warranty does not cover defects caused by normal wear and tear, modifications, incorrect storage, improper maintenance or uses other than those for which the device has been certified.

SPARE PARTS AND ACCESSORIES

WAC00005 - ADAPTERS

EN 166: 2001 - MARKING

(1) Name of the article; (2) Year and month of manufacture (3) Marking of compliance with the health and safety requirements provided for by EU Regulation 2016/425; (4) Marking of compliance with the health and safety requirements provided for by Regulation 2016/425 (as amended to apply in GB; 5) The marking with number "2" + letter "C" is for UV filters with good color recognition - ref. Scale number filters "EN 170 - Ultraviolet filters" (Clear ocular => 74.4% <VLT <100%) and the number "5" is for solar filters - scale number of the ref. filters "EN 172 - Solar filters for industrial use" (Smoke ocular => 80% <VLT <58,1% and Silver Mirror eyepiece => 29.1% <VLT <17.8%); (6) Manufacturer identification; (7) Optical class; (8) Mechanical resistance to impacts at high speed and medium energy (120 m / s), at extreme temperatures -5 ° C / + 55 ° C; (9) Protection from droplets and splashes of liquids; (10) Protection from molten metals and hot solids; (11) Resistance to damage from fine particles; (12) Resistance to fogging;); (13) Technical standard of reference.

ANSI Z87.1 - MARKING

(14) Technical standard of reference; (15) Impact protection; (16) UV radiation protection; (17) Protection from fogging; (18) Protection from drops and splashes.
ATTENTION: this item provides the indicated performances in the position of use only; when not in position of use always wear safety specatcles.

DECLARATION OF CONFORMITY: To obtain a copy of the UKCA Declaration of Conformity, visit the website www.kask.com.
Authorized representative for UK: AUTHORISED REP COMPLIANCE LTD, Arc House, Thurnham, Lancaster, LA2 0DT, UK